Junkendiek 16 ● 49479 Ibbenbüren ● Tel. 054 51 – 89 39 10 ● p.rieskamp@kreutzkaemper.de

Kreutzkämper Getreidekanone / Verladeschnecke / Fahrbare Getreideschnecke

für Landwirtschaft und Industrie

In unserem Sortiment finden Sie verschiedene Getreidekanonen mit unterschiedlichen Leistungsmerkmalen.

Getreidekanonen Typen:
RGK 102, RGK 127, RGK 150, RGK 200, RGK 220 (bis 80 t/h)

Unsere Getreidekanonen RGK können Sie mit unterschiedlichen Trichtergrößen und Fahrgestellen erhalten.

Getreidekanonen Typen:
KSN 50, KSN 70, KSN 100 (ab 50 t/h)

Die Getreidekanonen KSN verfügen über ein stabiles Fahrgestell, mit Knickgelenk und werden komplett montiert ausgeliefert.

Gerne unterbreiten wir Ihnen auf Anfrage ein Komplett-Angebot auf Ihre Wünsche abgestimmt.

Getreidekanone RGK

Getreidekanone GKK
ERNTE-SPEZIAL

Getreidekanone KSN

Kreutzkämper

Junkendiek 16 ● 49479 Ibbenbüren ● Tel. 054 51 – 89 39 10 ● p.rieskamp@kreutzkaemper.de

Getreidekanone in feuerverzinkter Ausführung

Serienmäßig:
Motor mit Keilriemenantrieb, Einlauftrichter 45° Regulierschieber zur stufenlos Mengenregulierung, Auswerfer; Auslauf gerade, Aufhängeöse; Verlängerungen mit Muffenverbindung, Ablaufrohr 0,75 m mit Spannring; **Lieferung ohne Achse**; feuerverzinkte Ausführung

Type		**RGK 102**	**RGK 127**
Leistung waagerecht bis	t/h	16	25
Leistung Neigung 45°	t/h	12	16
Auslauf	Ø mm	150	150
Drehzahl ca.	U/min	960	960
Rohrdurchmesser	**Ø mm**	**102**	**127**

		RGK 102			**RGK 127**	
Länge	***Art.-Nr.***	**kW**	**EURO**	***Art.-Nr.***	**kW**	**EURO**
3,00 m	*401300*	1,5	879,50	*401400*	2,2	1.145,50
4,00 m	*401305*	1,5	919,70	*401405*	2,2	1.199,90
5,00 m	*401310*	1,5	1.049,90	*401410*	2,2	1.355,60
6,00 m	*401315*	2,2	1.085,30	*401415*	3,0	1.429,30
7,00 m	*401320*	2,2	1.145,80	*401420*	3,0	1.479,90
8,00 m	*401321*	2,2	1.199,90	*401425*	3,0	1.589,60
9,00 m				*401430*	3,0	1.637,60
10,00 m				*401435*	4,0	1.739,90
11,00 m				*401440*	4,0	1.858,50
12,00 m				*401445*	4,0	1.939,50

Zubehör	***Art.-Nr.***	**EURO**	***Art.-Nr.***	**EURO**
Verlängerung 1,00 m mit Bolzen	400500	99,80	400800	122,50
Verlängerung 2,00 m mit Bolzen	*400510*	119,90	*400810*	165,90
Verlängerung 3,00 m mit Bolzen	*400520*	155,40	*400820*	219,70
Montageschelle 2-tlg. verzinkt	*400522*	26,90	*400822*	29,10
Fahrbare Stütze mit 2 Laufrädern bis max. 6m	*401350*	248,90	*401450*	251,60
Fahrgestell, feuerverzinkt, höhenverstellbar, mittels Seilwinde, Gewindelänge 8,0 – 12,0m	----	----	*401460*	1.502,90
Pendelachse mit 4 Lenkrollen Ø 160 mm und 2 Feststeller anstelle der 2 Laufräder, Mehrpreis	*401570*	229,50	*401570*	229,50
Achse mit 2 Laufrädern Ø 160mm, unmontiert	*673650*	53,90	*673650*	53,90
Motorschutzschalter bis 5,5 kW mit CEE-Gerätestecker 16 A, unmontiert	*401755*	138,90	*401755*	138,90
Montagekosten für Motorschutzschalter, netto	*401730*	45,00	*401730*	45,00

Edelstahlausführung auf Anfrage!

Unverbindliche LISTENPREISE – ohne MwSt. – zzgl. Frachtanteil

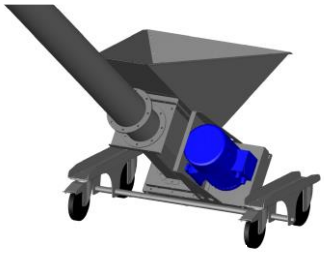

Pendelachse

Fahrbare Stütze mit Trichter 1,36x1,16m

Kreutzkämper

Junkendiek 16 ● 49479 Ibbenbüren ● Tel. 054 51 – 89 39 10 ● p.rieskamp@kreutzkaemper.de

Getreidekanone in feuerverzinkter Ausführung

Serienmäßig:
Motor mit Keilriemenantrieb, Einlauftrichter 45° mit Regulierschieber, Auslauf gerade, Verlängerungen mit robuster Flanschverbindung, Ablaufrohr 0,75 m mit Spannring, Aufhängeöse; Auswerfer; **Lieferung ohne Achse**; feuerverzinkte Ausführung

Bitte gewünschte Achse dazubestellen.

Type		**RGK 150**
Leistung waagerecht bis	t/h	38
Leistung Neigung 45°	t/h	26
Auslauf	Ø mm	150
Drehzahl	U/min	630
Rohrdurchmesser	**Ø mm**	**150**

Getreidekanone mit Fahrgestell

		RGK 150	
Länge	***Art.-Nr.***	**kW**	**EURO**
3,00 m	*401500*	3,0	1.339,50
4,00 m	*401505*	3,0	1.399,70
5,00 m	*401510*	3,0	1.589,30
6,00 m	*401515*	3,0	1.695,40
7,00 m	*401520*	4,0	1.779,20
8,00 m	*401525*	4,0	1.937,50
9,00 m	*401530*	4,0	2.210,90
10,00 m	*401535*	5,5	2.372,80
11,00 m	*401540*	5,5	2.419,50
12,00 m	*401545*	5,5	2.469,30

Fahrgestell

Zubehör	***Art.-Nr.***	**EURO**
Verlängerung 1,00 m mit Bolzen	*401100*	163,90
Verlängerung 2,00 m mit Bolzen	*401110*	238,50
Verlängerung 3,00 m mit Bolzen	*401120*	309,30
Montageschelle 2-tlg. verzinkt	*401122*	33,10
Fahrbare Stütze mit 2 Laufrädern	*401550*	258,90
Fahrgestell, feuerverzinkt, höhenverstellbar, mittels Seilwinde, Gewindelänge 8,0 – 12,0 m	*401560*	1.545,80
Pendelachse mit 4 Lenkrollen Ø 160 mm und 2 Feststeller anstelle der 2 Laufräder, Mehrpreis	*401570*	229,50
Achse mit 2 Laufrädern Ø 160mm; unmontiert	*401571*	53,90
Dosiergerät Type SP 400; kpl.	*Sp-400*	*1.499,90*
Motorschutzschalter bis 5,5 kW mit CEE-Gerätestecker 16 A, unmontiert	*401755*	138,70
Montagekosten für Motorschutzschalter, netto	*401730*	45,00
Einschütt-Trichter KET 37 mit Absperrschieber, 3,00x1,50m (LxB); 2,66m Gesamthöhe, Inhalt 3,7 m³,unmontiert	*401593*	2.390,00

Einschütt-Trichter

Unverbindliche LISTENPREISE – ohne MwSt. – zzgl. Frachtanteil

Dosiergerät

Einschütt-Trichter

Trichter 1,36x1,16m

Kreutzkämper

Junkendiek 16 ● 49479 Ibbenbüren ● Tel. 054 51 – 89 39 10 ● p.rieskamp@kreutzkaemper.de

Getreidekanone in feuerverzinkter Ausführung

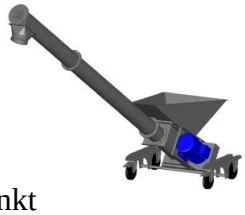

Serienmäßig:
Motor mit Keilriemenantrieb, Einlauftrichter 6-eckig mit Regulierschieber, Auslauf gerade, Verlängerungen mit robuster Flanschverbindung, Ablaufrohr 0,75 m mit Spannring, Annahmegewinde; Aufhängeöse; Auswerfer; **Lieferung ohne Achse**; feuerverzinkt

Type		**RGK 200**	**RGK 220**
Leistung waagerecht bis	t/h	60	80
Leistung Neigung 45°	t/h	50	60
Auslauf	Ø mm	200	200
Rohrdurchmesser	**Ø mm**	**200**	**220**

		RGK 200			**RGK 220**	
Länge	***Art.-Nr.***	**kW**	**EURO**	***Art.-Nr.***	**kW**	**EURO**
3,00 m	*401800*	3,0	1.969,50	*494000*	4,0	2.339,50
4,00 m	*401805*	3,0	2.055,30	*494010*	4,0	2.555,30
5,00 m	*401810*	4,0	2.377,90	*494020*	5,5	2.869,90
6,00 m	*401815*	4,0	2.464,30	*494030*	5,5	2.974,20
7,00 m	*401820*	4,0	2.580,40	*494040*	5,5	3.122,50
8,00 m	*401825*	5,5	2.856,20	*494050*	7,5	3.519,80
9,00 m	*401830*	5,5	2.965,70	*494060*	7,5	3.625,50
10,00 m	*401835*	5,5	3.112,30	*494070*	7,5	3.769,30
11,00 m	*401840*	7,5	3.439,80	*494080*	11,0	4.452,10
12,00 m	*401845*	7,5	3.555,90	*494090*	11,0	4.869,90

Zubehör	***Art.-Nr.***	**EURO**	***Art.-Nr.***	**EURO**
Verlängerung 1,00 m mit Bolzen	*402900*	209,30	*494200*	278,40
Verlängerung 2,00 m mit Bolzen	*402910*	299,20	*494205*	403,80
Verlängerung 3,00 m mit Bolzen	*402920*	395,50	*494210*	526,80
Montageschelle, 2-tlg., verzinkt	*402922*	35,30	*494220*	39,40
Optional mit Zwischenlagern – je Stück	*402923*	117,90	*494222*	128,60
Fahrbare Stütze mit 2 Laufrädern für Getreidekanone bis 6,0m länge	*402921*	425,70	*494221*	439,50
Fahrgestell, Hofeinsatz, feuerverzinkt, höhen-verstellbar, mittels Seilwinde, Gewindelänge 8,0 – 12,0 m	*401860*	1.567,80	*401866*	1.599,90
Pendelachse mit 4 Lenkrollen Ø 160 mm und 2 Feststeller anstelle der 2 Laufräder, Mehrpreis	*401870*	324,90	*494870*	324,90
Motorschutzschalter bis 5,5 kW mit CEE-Gerätestecker 16 A, unmontiert	*401755*	138,70	*401755*	138,70
Sterndreieck-Motorschutzschalter bis 11 kW mit CEE-Gerätestecker 32A und Not-Aus-Taster mit Unterspannungsauslösung, unmontiert	*270435*	521,70	*270435*	521,70
Montagekosten für Motorschutzschalter,netto	*401730*	45,00	*401730*	45,00
Dosiergerät Type SP 400; kpl.	*Sp-400*	*1.499,90*		
Einschütt-Trichter KET 37 mit Absperrschieber, 3,00x1,50m (LxB); 2,66m Gesamthöhe, Inhalt 3,7 m³,unmontiert	*401593*	2.390,00	*401593*	2.390,00

Unverbindliche LISTENPREISE – ohne MwSt. – zzgl. Frachtanteil

Einschütt-Trichter

Pendelachse

Junkendiek 16 ● 49479 Ibbenbüren ● Tel. 054 51 – 89 39 10 ● p.rieskamp@kreutzkaemper.de

Bilder zur Verladeschnecke RGK

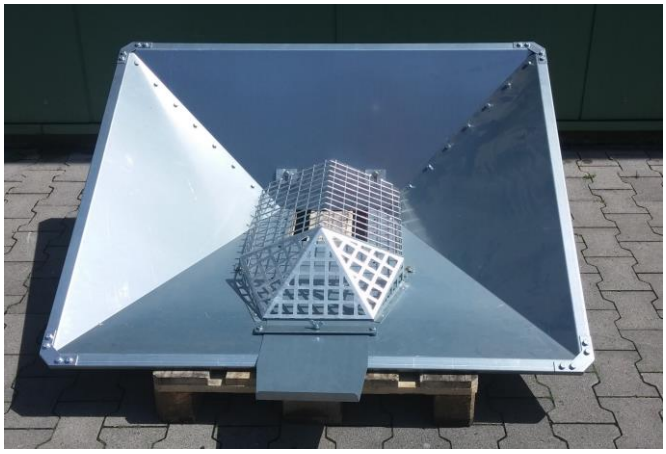

Trichter RGK 1,36x1,16m

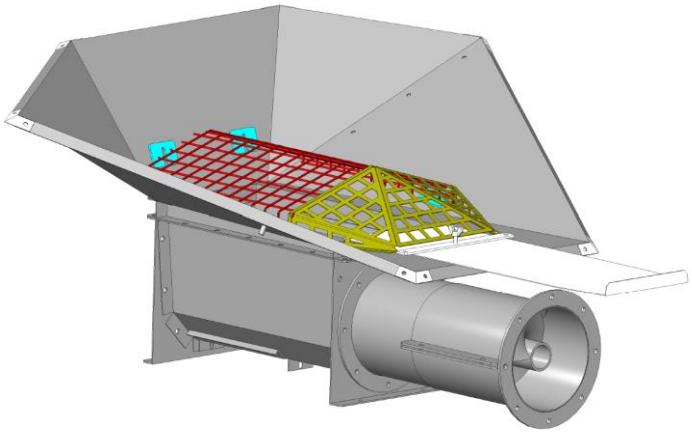

Trichter 6-eckig RGK 200

Fahrgestell Hofeinsatz (auf Anfrage)

Trichter RGK 150

Junkendiek 16 ● 49479 Ibbenbüren ● Tel. 054 51 – 89 39 10 ● p.rieskamp@kreutzkaemper.de

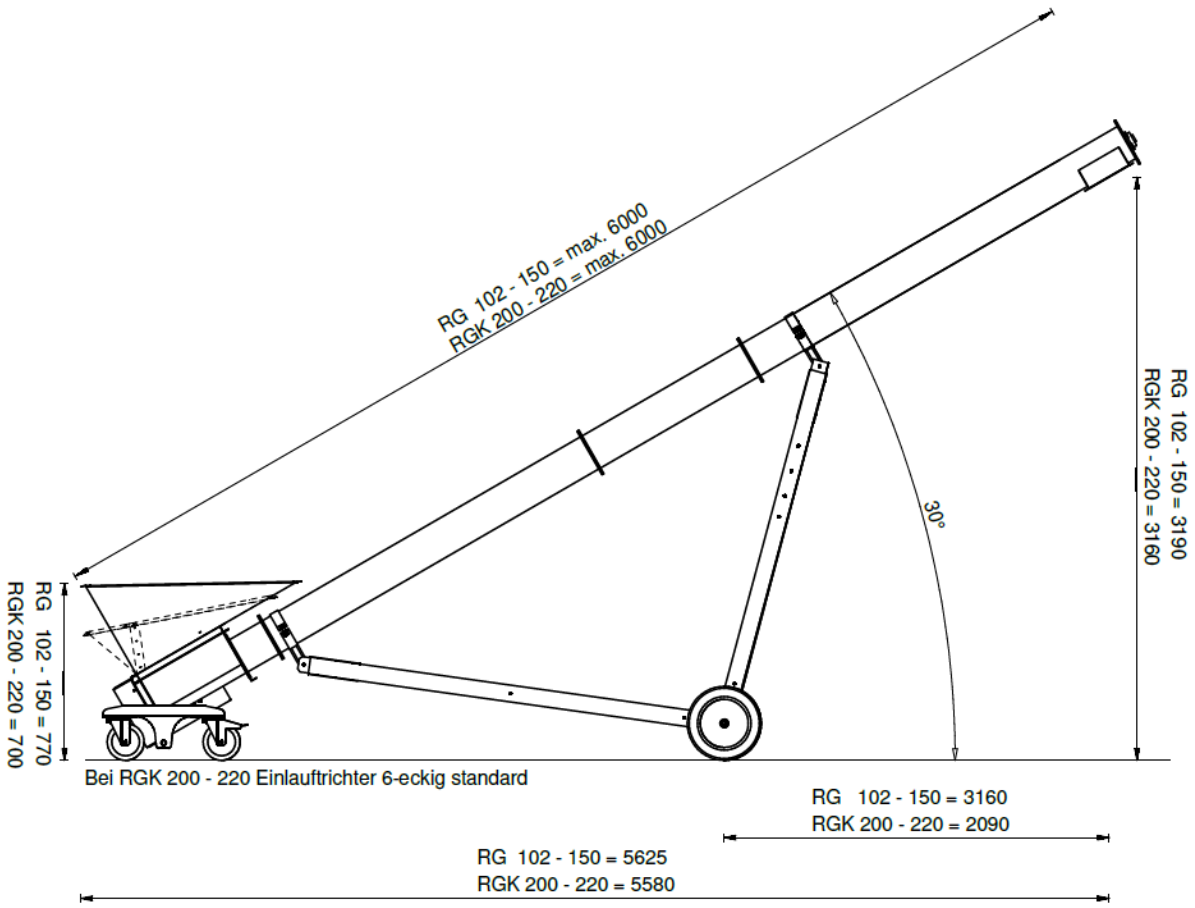

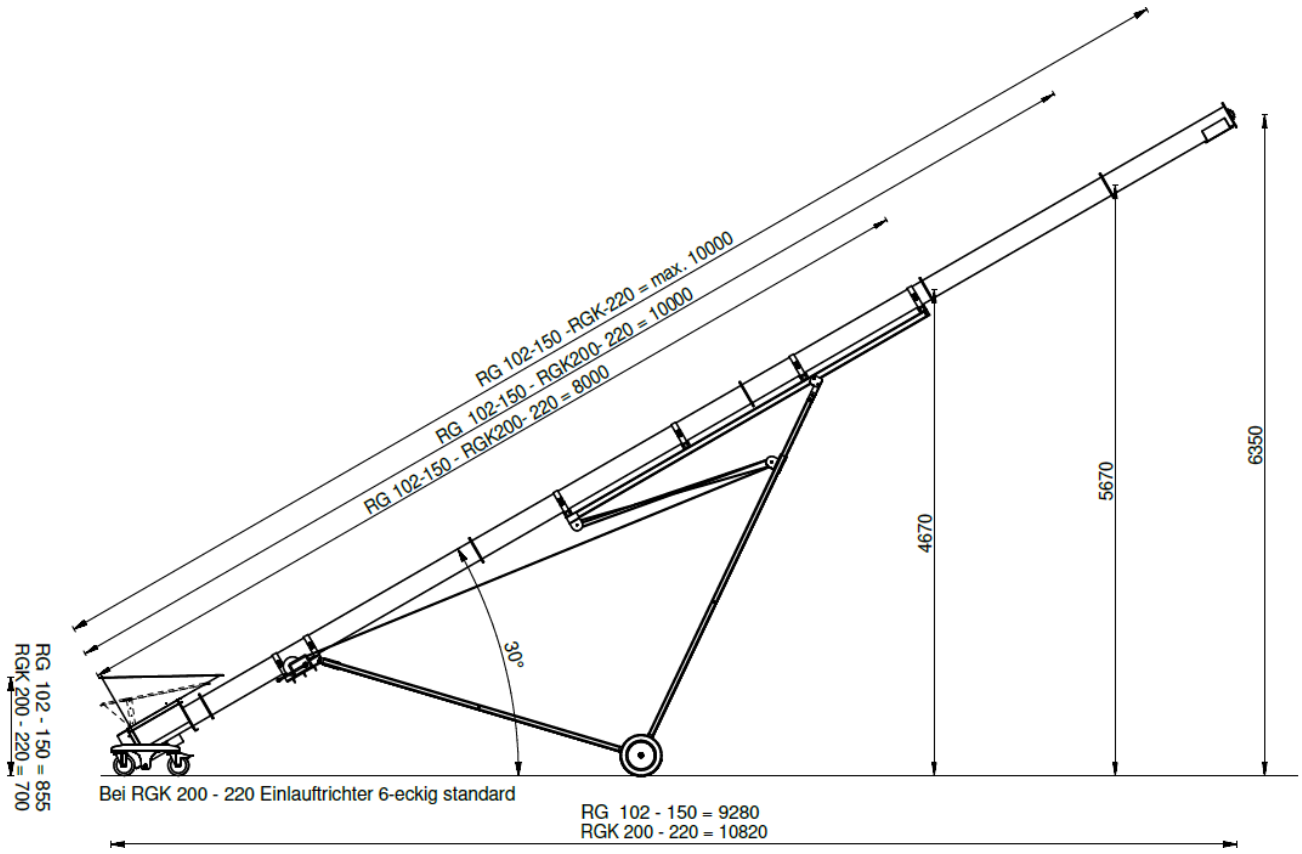

Junkendiek 16 ● 49479 Ibbenbüren ● Tel. 054 51 – 89 39 10 ● p.rieskamp@kreutzkaemper.de

Getreidekanone Typ GKK in feuerverzinkter Ausführung

Serienmäßig:
Motor mit Keilriemenantrieb, Abklappbar 2,0m, Außenrohr Material 2,5mm, Zwischenlager, Einlauftrichter 2,00x1,00m mit Absperrschieber – in Neigung einstellbar,

Stabiles Fahrgestell, verstärkte Achse, große luftbereifte Räder, teleskopierbare Deichsel mit Zugöse, massive Sicherheitshandwinde zur Höhenverstellung

Schaltkasten mit Motorschutzschalter und Regenhaube, Wendeschalter Rechts-/ Linkslauf, Anschlusskabel 32 A Stecker, komplett verdrahtet und Steckerfertig angeschlossen

Getreidekanone wird unmontiert ausgeliefert.

Type		**GKK 200**	**GKK 250**
Leistung waagerecht bis	t/h	60	80
Leistung Neigung 45°	t/h	50	70
Rohrdurchmesser	**Ø mm**	**200**	**250**

		GKK 200	**GKK 250**
Länge	***Art.-Nr.***	**EURO**	**EURO**
12,00 m	*420000*	6.090,00	---
12,00 m	*420100*	---	6.999,00

Unverbindliche Listenpreise – ohne MwSt. – zzgl. Frachtanteil

Junkendiek 16 ● 49479 Ibbenbüren ● Tel. 054 51 – 89 39 10 ● p.rieskamp@kreutzkaemper.de

Kreutzkämper Einschütt-Trichter – Annahmetrichter

die Mobile Lösung – zur Befüllung mit z.B. Radlader

Unser mobiler Einschütt-Tricher oder auch Annahmetrichter genannt führen wir in 2 Größen bei uns im Programm. Unser Einschütttrichter KET 18 hat ein Volumen von 1,8 m³ und unser Annahmetrichter KET 37 hat ein Volumen von 3,7 m³ und dienen der Annahme von Getreide und anderen Schüttgütern. Die großen Laufräder ermöglichen ein leichtes Rangieren.

Eckdaten Kreutzkämper Einschütt-Trichter KET 18

- Volumen 1,8 m³
- Trichter aus glatten Stahlprofilplatten, verschraubt
- 4 Lenkräder Ø 200mm
- Auslaufhöhe 1,0m
- Maße 1,60x2,50m
- Höhe 1,85 / 2,10m
- mit Absperrschieber - handbetätigt
- einfache Montage
- verzinkte Ausführung
- unmontiert

Eckdaten Kreutzkämper Einschütt-Trichter KET 37

- Volumen 3,7 m³
- Staplerlaschen – Staplerschuhe – ideal zum Versetzen und Transportieren
- Sichtfenster zur Füllstandskontrolle
- Trichter aus glatten Stahlprofilplatten, verschraubt
- 4 Lenkräder
- Auslaufhöhe 9,2m
- Maße 3,00x1,50m
- Höhe 2,66m
- mit Absperrschieber - handbetätigt
- einfache Montage
- verzinkte Ausführung
- unmontiert

Stapleraufnahme

Auslauf mit Absperrschieber

Große Lenkrollen

Sichtfenster

Bezeichnung	Inhalt	Art.-Nr.	EURO
Einschütttrichter KET 18	1,8 m³	401590	2.035,00
Einschütttrichter KET 37	**3,7 m³**	**401593**	**2.540,00**

Junkendiek 16 ● 49479 Ibbenbüren ● Tel. 054 51 – 89 39 10 ● p.rieskamp@kreutzkaemper.de

Kreutzkämper Einschütt-Trichter KET 37

Vorderansicht

Seitenansicht

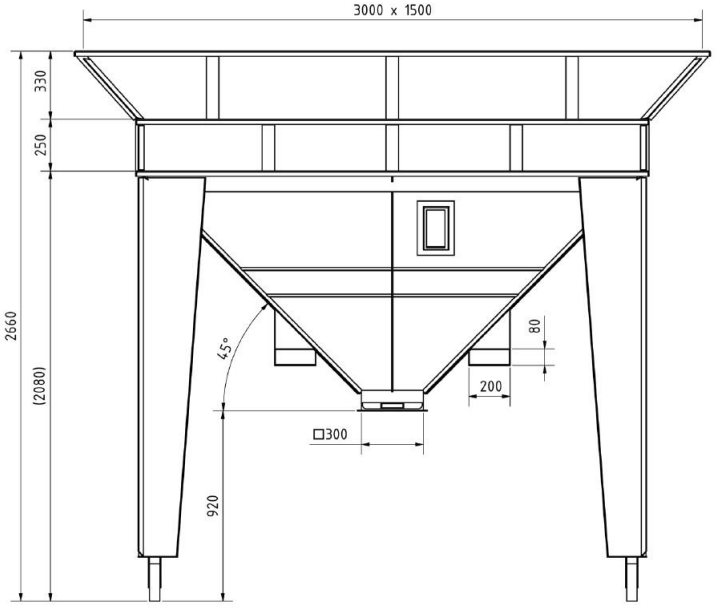

Maßzeichnung

Stapleraufnahme

Auslauf mit Absperrschieber

Große Lenkrollen

Sichtfenster

Junkendiek 16 ● 49479 Ibbenbüren ● Tel. 054 51 – 89 39 10 ● p.rieskamp@kreutzkaemper.de

Eckdaten Kreutzkämper Einschütt-Trichter KET 18

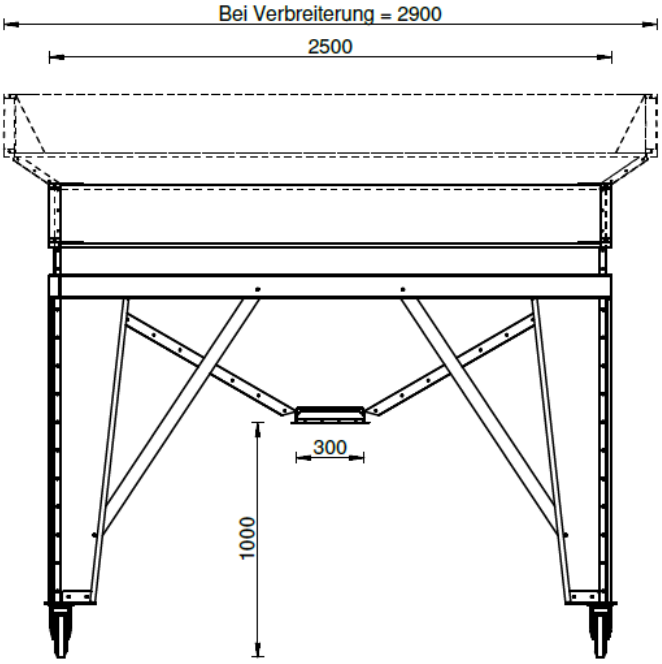

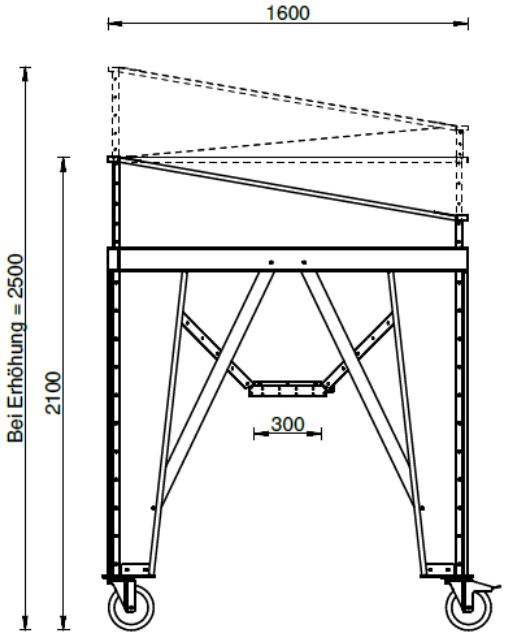

Junkendiek 16 ● 49479 Ibbenbüren ● Tel. 054 51 – 89 39 10 ● p.rieskamp@kreutzkaemper.de

Getreidekanone Typ KSN mit gefedertem Fahrgestell

Verladung und Lagerung von Saatgut und Getreide in Hallen, Lagern und Silos
Beschickung von Sämaschinen und Düngerstreuern

Serienmäßig:
mit Elektromotor (5,5 – 18,0 kW) mit Zahnriemenantrieb; Einlauftrichter mit Schutzgitter 900x700mm; mit Wartungs- und Reinigungsöffnung; klappbar über Knickgelenk; bis 20m Länge; Förderhöhe bis zu 14m; stabiles Fahrwerk mit gefederter Achse und Seilwinde; Motorschutzschalter; 2xStützräder; **Zwischenlager**; pulverbeschichtet; **Auslieferung komplett montiert**

Type	Länge	Durchmesser	Leistung	Antrieb	Material	Art.-Nr.	EURO
KSN 50	6,0 m	200 mm	50 t/h	Elektromotor	Edelstahl	403625	5.990,00
KSN 50	6,0 m	200 mm	50 t/h	Elektromotor	Normalstahl	403627	4.890,00
KSN 50	8,0 m	200 mm	50 t/h	Elektromotor	Edelstahl	403629	6.690,00
KSN 50	8,0 m	200 mm	50 t/h	Elektromotor	Normalstahl	403631	5.590,00
KSN 50	10,0 m	200 mm	50 t/h	Elektromotor	Edelstahl	403633	7.190,00
KSN 50	10,0 m	200 mm	50 t/h	Elektromotor	Normalstahl	403635	6.290,00
KSN 50	12,0 m	200 mm	50 t/h	Elektromotor	Edelstahl	403637	7.990,00
KSN 50	12,0 m	200 mm	50 t/h	Elektromotor	Normalstahl	403639	7.090,00
KSN 50	14,0 m	200 mm	50 t/h	Elektromotor	Edelstahl	403640	8.790,00
KSN 50	14,0 m	200 mm	50 t/h	Elektromotor	Normalstahl	403641	7.990,00
KSN 70	6,0 m	220 mm	70 t/h	Elektromotor	Edelstahl	404641	6.850,00
KSN 70	6,0 m	220 mm	70 t/h	Elektromotor	Normalstahl	404643	6.050,00
KSN 70	8,0 m	220 mm	70 t/h	Elektromotor	Edelstahl	404645	7.250,00
KSN 70	8,0 m	220 mm	70 t/h	Elektromotor	Normalstahl	404647	6.290,00

Unverbindliche LISTENPREISE – ohne MwSt. – zzgl. Frachtanteil

Junkendiek 16 ● 49479 Ibbenbüren ● Tel. 054 51 – 89 39 10 ● p.rieskamp@kreutzkaemper.de

Getreidekanone Typ KSN mit gefedertem Fahrgestell

Serienmäßig:
mit Elektromotor oder Hydraulikmotor (5,5 – 18,0 kW); Einlauftrichter mit Schutzgitter 800x600mm; mit Wartungs- und Reinigungsöffnung; **klappbar über Knickgelenk**; bis 20m Länge; Förderhöhe bis zu 14m; stabiles Fahrwerk mit gefederter Achse und Seilwinde; Motorschutzschalter; 2x Stützräder; **Zwischenlager**; pulverbeschichtet; **Auslieferung komplett montiert**

Type	Länge	Durchmesser	Leistung	Antrieb	Material	Art.-Nr.	EURO
KSN 70	10,0 m	220 mm	70 t/h	Elektromotor	Edelstahl	404649	8.290,00
KSN 70	10,0 m	220 mm	70 t/h	Elektromotor	Normalstahl	404651	7.290,00
KSN 70	12,0 m	220 mm	70 t/h	Elektromotor	Edelstahl	404653	9.0900,00
KSN 70	12,0 m	220 mm	70 t/h	Elektromotor	Normalstahl	404655	8.0900,00
KSN 70	12,0 m	220 mm	70 t/h	Elektromotor	Edelstahl	404656	9.790,00
KSN 70	12,0 m	220 mm	70 t/h	Elektromotor	Normalstahl	404657	8.690,00
KSN 120	6,0 m	270 mm	120 t/h	Elektromotor	Edelstahl	405621	7.890,00
KSN 120	6,0 m	270 mm	120 t/h	Elektromotor	Normalstahl	405623	6.750,00
KSN 120	8,0 m	270 mm	120 t/h	Elektromotor	Edelstahl	405625	8.990,00
KSN 120	8,0 m	270 mm	120 t/h	Elektromotor	Normalstahl	405627	7.790,00
KSN 120	10,0 m	270 mm	120 t/h	Elektromotor	Edelstahl	405629	9.690,00
KSN 120	10,0 m	270 mm	120 t/h	Elektromotor	Normalstahl	405631	8.690,00
KSN 120	12,0 m	270 mm	120 t/h	Elektromotor	Edelstahl	405633	10.690,00
KSN 120	12,0 m	270 mm	120 t/h	Elektromotor	Normalstahl	405635	9.750,00
KSN 120	18,0 m	270 mm	120 t/h	Elektromotor	Edelstahl	405636	15.890,00
KSN 120	18,0 m	270 mm	120 t/h	Elektromotor	Normalstahl	405637	13.590,00

Zubehör	Art.-Nr.	EURO
Trichtergröße 1000x800mm, Mehrpreis	405645	169,50
Flexibler Ablaufschlauch mit Griff	405641	135,00
Leuchtenträger	405642	250,00
Befülltrichter in Sondergröße	405644	auf Anfrage

Unverbindliche LISTENPREISE – ohne MwSt. – zzgl. Frachtanteil

Junkendiek 16 ● 49479 Ibbenbüren ● Tel. 054 51 – 89 39 10 ● p.rieskamp@kreutzkaemper.de

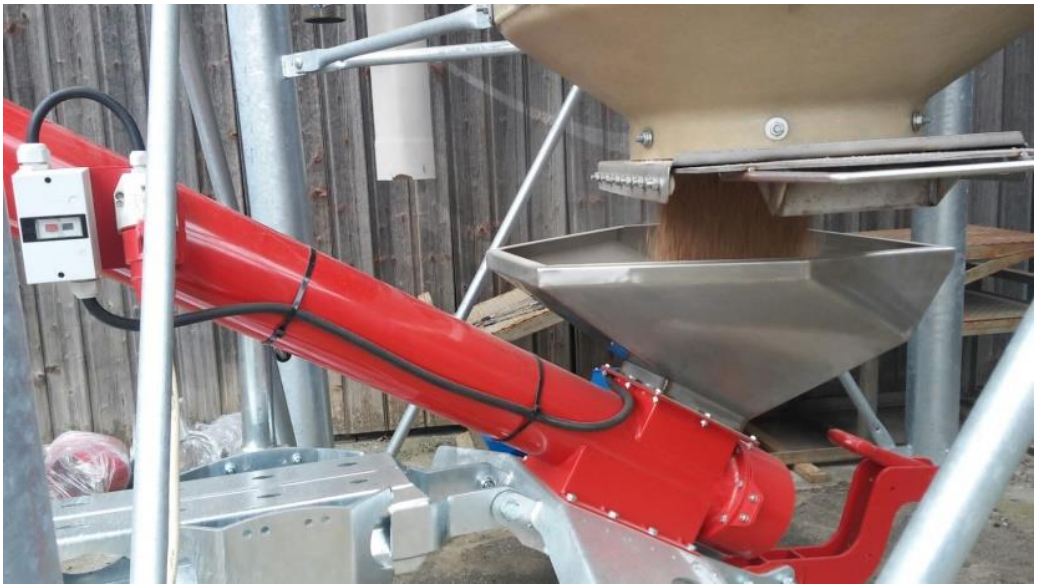

Junkendiek 16 ● 49479 Ibbenbüren ● Tel. 054 51 – 89 39 10 ● p.rieskamp@kreutzkaemper.de