Kreutzkämper

Junkendiek 16 ● 49479 Ibbenbüren ● Tel. 054 51 – 89 39 10 ● Fax 0 54 51 – 89 39 129

KREUTZKÄMPER – Belüftungsspeer für Flachlager

Unsere Belüftungsspeere sind ideal für die Belüftung von Getreide usw. und hervorragend einsetzbar zur Beseitigung von Wärmenestern.

Der Belüftungsspeer ist mit einem Griff ausgestattet, der es erlaubt, das Belüftungsrohr leicht ins Lagergut einzuschrauben. Die exakte Positionierung ermöglicht eine optimale Effektivität. Der Ventilator wird am Speer mittels Spannring schnell und unkompliziert befestigt.

Wir können einige unser Belüftungsraketen auch mittels Verlängerung an die Höhe des Lagergutes anpassen.

Wir bieten Ihnen zwei Belüftungsspeere mit unterschiedlichen Leistungen und Durchmessern an.

Typ	**Luftleistung ca. in m³/h**	**Statischer Druck max in PA**	**Gewicht in kg**	**Motorleistung in kW**	**Spannung V**
Belüftungsspeer ECO	2000	1200	23	1,1	230/400
Belüftungsspeer KR-Lanze	**2500**	**1200**	**36**	**1,5**	**230/400**

Kreutzkämper

Junkendiek 16 ● 49479 Ibbenbüren ● Tel. 054 51 – 89 39 10 ● Fax 0 54 51 – 89 39 129

Belüftungsrakete – Getreidespeer - Belüftungsspeer

- zum nachträglichen Einbringen in den Getreidestapel zum Beseitigen auftretender Hitzenester im Getreide
- wahlweise drückenden und saugend einsetzbar

Anwendungshinweis:
- zur Getreidekühlung drückend einsetzbar
- zur Beseitigung von Feuchtenestern saugend einsetzbar

Produktdaten:
Motorleistung 1,1 - 1,5 kW, Luftleistung 2.000 - 2.500 m³/h
Gesamtlänge 2.645mm – 2.972mm, Belüftungsstück, perforiert 1,50m, Rohrlänge, nicht perforiert 0,50m, Einsteckspitze 0,25m,
saugend und drückend einsetzbar (beim Eco optional dazu wählbar)
Perforation 1,5mm (auch für Raps)

Die Belüftungsrakete klimatisiert das Getreide im Umkreis und wird nach ausreichender Belüftung einfach versetzt. So wird das Getreide sukzessive belüftet. Die KR-Lance kann sowohl saugend als auch drückend (durch Umsetzen des Gebläses) eingesetzt werden.

Der KR-LANCE wird komplett mit Motorschutzschalter und Geräteanschlusssteckdose (400 V-AC) geliefert)

Typ	Luftleistung ca. in m³/h	Statischer Druck max in PA	Gewicht in kg	Motorleistung in kW	Spannung V
Eco	2000	1200	23	1,1	230/400
KR-Lanze	2500	1200	36	1,5	230/400

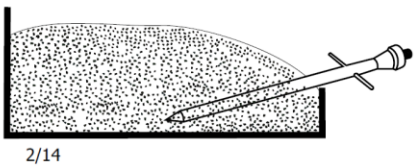

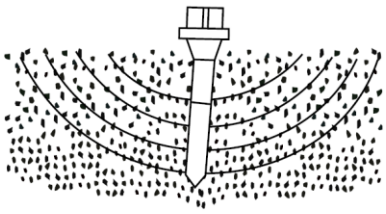

Kreutzkämper

Junkendiek 16 ● 49479 Ibbenbüren ● Tel. 054 51 – 89 39 10 ● Fax 0 54 51 – 89 39 129

Belüftungsspeere – Belüftungsraketen - Getreidespeer

Anwendungshinweis:

- zur Getreidekühlung drückend einsetzbar
- zur Beseitigung von Feuchtenestern saugend einsetzbar

Serienmäßig mit:
Belüftungsrohr, Ventilator, Handgriff; Übergang; komplett mit Motorschutzschalter und Geräteanschlusssteckdose (400 V-AC) geliefert)

Bezeichnung	**Belüftungsspeer ECO**		**KR-Belüftungsspeer**	
Gesamtlänge	2.645mm		2.972mm	
Länge Belüftungsrohr	2.250mm		2.250mm	
Motor in kW	1,1 kW		1,5 kW	
Einsetzbar als	**drückend (optional auch saugend)**		**Saugend und drückend**	
Rohr-Durchmesser	**100mm**		**150mm**	
Luftleistung	2000 m³/h		2500 m³/h	
Druck	1200 Pa		1200 Pa	
Spannung	230 / 400 V		230 / 400 V	
EURO / Art.-Nr.	**849,00**	3016580	**1.189,00**	KR-Rakete

Belüftungsrohr einzeln	Länge 2250mm		Länge 2.250mm	
EURO / Art.-Nr.	**309,00**	3016073	**469,50**	3015954

Zubehör / Ersatzteil

Bezeichnung	**Belüftungsspeer Air-Max**		**KR - Belüftungsspeer**	
	Art.-Nr.	**EURO**	**Art.-Nr.**	**EURO**
Radialgebläse 1,5 kW für KR-Belüftungsgebläse	---	---	9015668	725,50
Radialgebläse 1,1 kW für KR-Belüftungsgebläse	9015723	473,50	---	---
Übergang Saugend Belüftungsspeer ECO	**3015705**	**69,50**	---	---

Unverbindliche LISTENPREISE – ohne MwSt. – zzgl. Frachtanteil

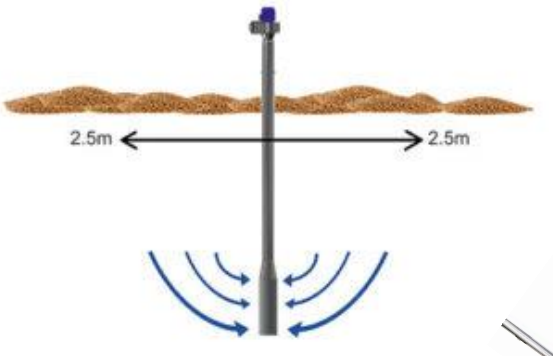

Junkendiek 16 ● 49479 Ibbenbüren ● Tel. 054 51 – 89 39 10 ● Fax 0 54 51 – 89 39 129

Inbetriebnahme Belüftungsspeer

Der Belüftungsspeer muss so nah wie möglich an das zu kühlende Wärmenest im Getreide eingebracht werden. Durch den am Speer befindlichen Handgriff wird das Rohr in das Getreide eingedreht. Die Schneckenwendel an der unteren Spitze zieht das Gerät in das Getreide hinein. Stellen Sie sicher, dass der perforierte Teil des Rohres vollständig im Getreide steckt.

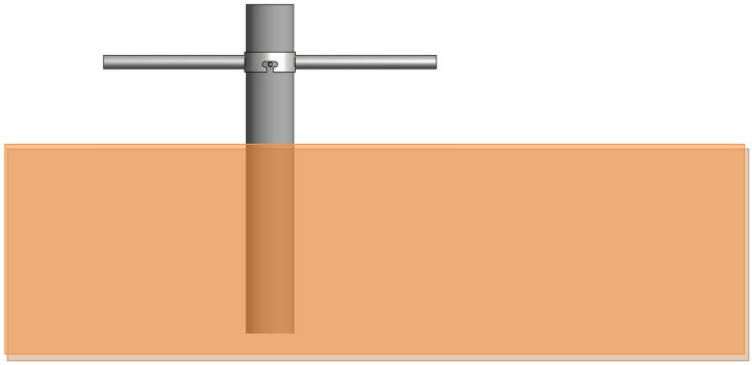

Das Gebläse wird (evtl. mit Hilfe des angeschraubten Übergangs) in den Belüftungsspeer gesteckt. Die Abdichtung erfolgt automatisch. Achten Sie nach Anstecken des Stromkabels auf die Drehrichtung des Motors (je nach Ausführung). Diese ist gekennzeichnet. In der Schalter-Stecker-Kombination ist ein Phasenwender. Sollte die Drehrichtung nicht stimmen, muss diese geändert werden.

Junkendiek 16 ● 49479 Ibbenbüren ● Tel. 054 51 – 89 39 10 ● Fax 0 54 51 – 89 39 129

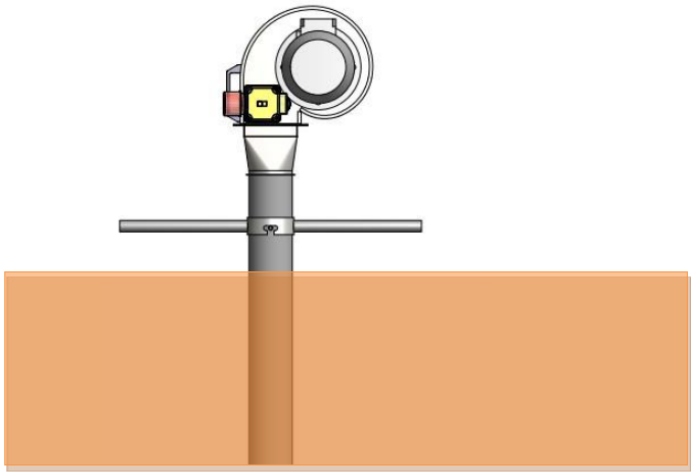

Die Luft wird in den Getreidestapel gedrückt, um das Getreide auf einen sicheren Temperaturwert abzukühlen. Die Belüftungsdauer ist Abhängig von Temperatur, Feuchtigkeit, Luftfeuchtigkeit und Getreidesorte und muss mit geeigneten Mitteln überwacht werden. Achten Sie darauf, dass bei der Belüftung immer Frischluft zur Verfügung ist.

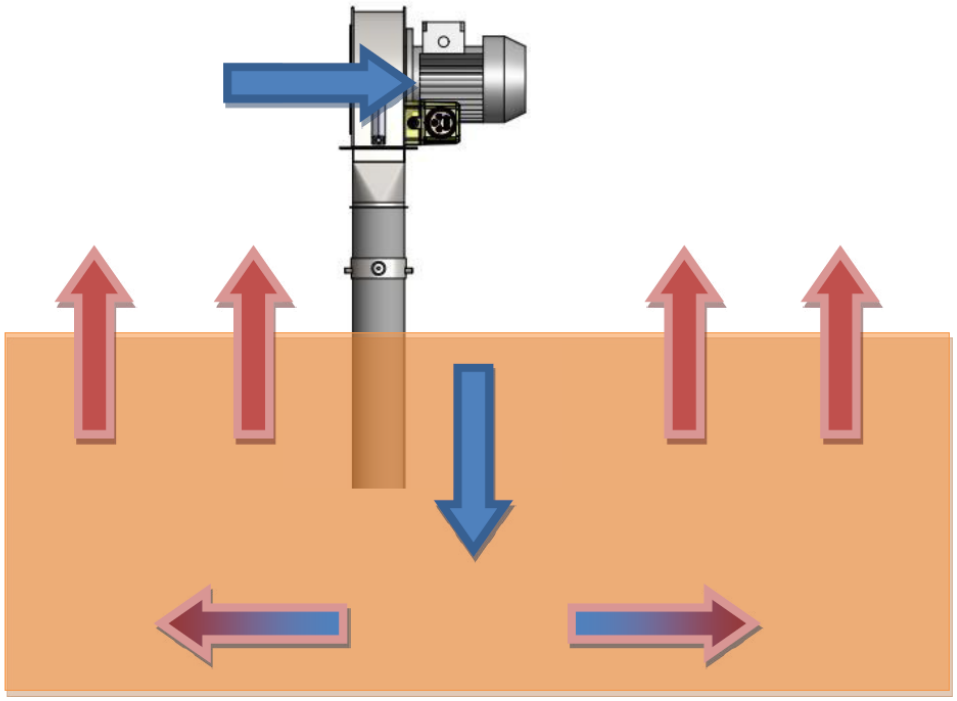

Der Belüftungsspeer kann zur vorübergehenden Belüftung von mittleren Mengen Getreide verwendet werden, welches am Boden gelagert wird. Der Speer sollte möglichst vertikal in das Getreide eingeführt werden.