Kreutzkämper

Junkendiek 16 ● 49479 Ibbenbüren ● Tel. 054 51 – 89 39 10 ● Fax 0 54 51 – 89 39 129

KREUTZKÄMPER Rohrkettenförderer

Unsere Rohrkettenförderer Typ RKF 60 und RKF 80 Power lassen sich in fast allen Situationen auf engstem Raum einbauen. Unsere Rohrkettenförderer sind leise, effektiv, energiesparend und wirtschaftlich im Betrieb.

Rohrkettenförderanlagen von Kreutzkämper können problemlos erweitert und neu konfiguriert werden.

Die Rohrkettenförderanlagen sind nach dem Baukastenprinzip konstruiert. Die bewährten Komponenten wie Förderkette, Antrieb, Umlenkecken, Produktaufnahme und Produktausläufe können je nach Bedarf angepasst werden.

Das Schüttfördergutr wird in das Rohrkettenfördersystem eindosiert. Das Produkt verteilt sich zwischen den Mitnehmerscheiben und wird schonend bis zum Auslauf transportiert.

Vorteile der Rohrkettenförderanlage:

- energiesparend
- **kann 45° nach oben fördern**
- effektiv
- **leistungsfähig – Föderlänge bis 200m bei 10 Umlenkpunkten)**
- flexibel – mehrere Produktannahmen und abgaben in einem Kreislauf
- platzsparend
- produktschonend
- staubdicht
- leise
- **geringe Montage- und Istallationskosten**
- integrierte Reinigungsmöglichkeiten – Reinigungsbürsten
- einfache Anlagenumstellung bei Produktwechsel
- einsetzbar für viele Schüttgüter

Produktbeispiele

- Tiernahrung
- Holzpellets
- Silikate
- Panade
- Cerealien
- Kaffee
- Kreide
- Zucker
- Gewürze
- Tonkugeln
- Kunststoffgranulat
- Galantine

Anwendungsbeispiele

- Futtermittelindustrie
- Mühlen
- Baustoffindustrie
- Düngemittelindustrie
- Fleischindustrie
- Getränkeindustrie
- Fischindustrie
- Biokrafwerke
- Chemische Industrie
- Recycling
- Kunststoffindustrie

Junkendiek 16 ● 49479 Ibbenbüren ● Tel. 054 51 – 89 39 10 ● Fax 0 54 51 – 89 39 129

Antriebe für Rohrkettenförderer

Bezeichnung	System	Bild	Art.-Nr.	EURO
Abtriebsmaschine Typ „Basic“ 1,5 kW - V2A (AISI 304) Für Kettenförderung mit zwei Rollenendschaltern (Deckel- & Kettenlängenüberwachung), mit Aluminiumantriebsrad, Getriebemotor 230/400 50/60 Hz, 35 U/min	Ø 60mm		6-601304	1.249,00
Antriebsmaschine Typ „Plus“ 1,5 kW - V2A (AISI 304) Für Kettenförderung mit zwei Rollenendschaltern (Deckel- & Kettenlängenüberwachung), mit Stahlantriebsrad, Getriebemotor 230/400 50/60 Hz, 35 U/min	Ø 60mm		6-601305	1.199,00
Antriebsmaschine Easy Power 2,2 kW - V2A (AISI 304) Für Kettenförderung mit zwei Rollenendschaltern (Deckel- & Kettenlängenüberwachung), mit Aluminiumantriebsrad, Getriebemotor 230/400 50/60 Hz, 35 U/min	Ø 80mm		6-601306	2.079,00
Antriebsmaschine PREMIUM 2,2 kW – V2A (AISI 304) Für Kettenförderung mit zwei Rollenendschaltern (Deckel- & Kettenlängenüberwachung), mit Stahlantriebsrad HD, Getriebemotor 230/400 50/60 Hz, 35 U/min	Ø 60mm		6-601307	1.689,00
Antriebsmaschine PREMIUM - linkslauf 2,2 kW – V2A (AISI 304) Für Kettenförderung mit zwei Rollenendschaltern (Deckel- & Kettenlängenüberwachung, Getriebemotor 230/400 50/60 Hz, 35 U/min	Ø 60mm		6-601308	1.649,00

Unverbindliche Listenpreise – zzgl. MwSt. und Frachtanteil.

Junkendiek 16 ● 49479 Ibbenbüren ● Tel. 054 51 – 89 39 10 ● Fax 0 54 51 – 89 39 129

Zubehör Rohrkettenförderer

Bezeichnung	System	Bild	Art.-Nr.	EURO
Antriebsrad „Speiche“ KWL PLUS Bohrung Ø 38mm Für Kette mit 71,5mm Scheibenabstand Stahlguss, unlackiert	Ø 60mm		6-601315	98,00
Antriebsrad ALU BASIC Bohrung Ø 38mm Für Kette mit 70mm Scheibenabstand Aluminiumguss	Ø 60mm		6-601316	74,95
Antriebsrad „Speiche“ KWL PREMIUM Bohrung Ø 38mm Für Kette mit 71,5mm Scheibenabstand Abgerundete & bereitere Zahnflanken, Stahlguss,unlackiert	Ø 60mm		6-601317	128,90
Wandkonsole PREMIUM V2A Maße 900x450mm Passend für Antrieb PREMIUM , ohne Schrauben	Ø 60mm		6-601318	189,50
Wandkonsole verzinkt Maße 430x460mm 2-teilig, passend für Antrieb Plus & Basic	Ø 60mm		6-601319	56,90
Wandkonsole V2A Maße 750x400mm – Bohrabstand 700mm, passend für Antrieb 10022000	Ø 60mm		6-601320	117,80
Antriebswelle Plus & Basic Wellen-Ø zum Getriebe 32mm Wellen-Ø zum Antriebsrad 38mm	Ø 60mm		6-601321	38,70
Konusreduzierung Ø 60 / Ø 50mm Feuerverzinkt Länge 223mm, passend für alle Antriebe & Aufnahmen	Ø 60mm		6-601322	16,15
Konusreduzierung Ø 60 / Ø 45mm Feuerverzinkt Länge 195mm, passend für alle Antriebe & Aufnahmen	Ø 60mm		6-601323	16,15
Konusreduzierung Ø 60 / Ø 38mm Feuerverzinkt Länge 195mm, passend für alle Antriebe & Aufnahmen	Ø 60mm		6-601324	16,15

Die folgenden Regenschutzhauben dienen dem vorgeschriebenen Schutz der Antriebsmaschinen vor Spritzwasser				
GFK-Regenschutzhaube für Antriebsmaschine Basic & Plus Maße 910x400x600mm	Ø 60mm		6-601335	134,90
GFK-Regenschutzhaube für Antriebsmaschine Premium Maße 990x470x715mm	Ø 60mm		6-601336	158,40
GFK-Regenschutzhaube für Antriebsmaschine EasyPower Maße 1200x470x500mm inkl. Griffe	Ø 80mm		6-601337	159,90
Regenschutzhaube für Antriebsmaschine EasyPower **V2A** Maße 1160x500x490mm	Ø 80mm	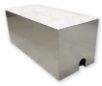	6-601338	396,80
Endschalter mit Resetfunktion zur Kettenlängenüberwachung für alle Kettenantriebe			6-601345	25,80
Endschalter ohne Resetfunktion für Deckelöffnungsüberwachung für alle Kettenantriebe			6-601346	17,20

Unverbindliche Listenpreise – zzgl. MwSt. und Frachtanteil.

Kreutzkämper

Junkendiek 16 ● 49479 Ibbenbüren ● Tel. 054 51 – 89 39 10 ● Fax 0 54 51 – 89 39 129

Ketten für Rohrkettenförderer

Bezeichnung	System	Bild	Art.-Nr.	EURO
Förderkette V-Power 2.0 Blend GF gehärtet Scheibenabstand 71,5mm Mitnehmer aus speziellem Kunststoff Farbe schwarz, ohne Förderrichtung / je m	Ø 60mm		6-602000	9,10
Förderkette V-Power 2.0 PA GF gehärtet Scheibenabstand 71,5mm Mitnehmer aus speziellem Kunststoff Farbe weiß, ohne Förderrichtung / je m	Ø 60mm		6-602001	9,60
Förderkette PA gehärtet Scheibenabstand 51,5mm / Scheiben-Ø 34mm Mitnehmer aus Polyamid Farbe weiß, ohne Förderrichtung / je m	Ø 45mm		6-602002	8,45
Förderkette KL 42 BGF gehärtet Scheibenabstand 71,5mm / Scheiben-Ø 42mm Farbe schwarz, ohne Förderrichtung / je m	Ø 60mm		6-602003	7,90
Förderkette Plus gehärtet Scheibenabstand 71,5mm / Scheiben-Ø 42mm Mitnehmer aus speziellem Kunststoff Kette mit Kerbe Farbe weiß, mit Förderrichtung – für Pellets / je m	Ø 60mm		6-602004	9,40
Förderkette Basic verzinkt Scheibenabstand 70mm / Scheiben-Ø 45mm Mitnehmer aus Polypropylen Farbe weiß, mit Förderrichtung / je m	Ø 60mm		6-602005	6,25
Förderkette EasyPower gehärtet Scheibenabstand 85mm / Scheiben-Ø 60mm Mitnehmer aus speziellem Kunststoff Polyamid glasfaserverstärkt) Farbe weiß, ohne Förderrichtung / je m	Ø 80mm		6-602006	15,60
Kettenschloss gehärtet gelb verzinkt Für Ketten mit 51 & 51,5mm Scheibenabstand	Ø 45mm		6-602010	1,30
Kettenschloss Plus & Premium gehärtet gelb verzinkt Für Ketten mit 71,5mm Scheibenabstand	Ø 60mm		6-602011	1,40
Kettenschloss EasyPower gehärtet gelb verzinkt Für Ketten mit 85mm Scheibenabstand	Ø 80mm		6-602012	4,00
Kettenschloss Basic ungehärtet Für Ketten mit 70mm Scheibenabstand	Ø 60mm		6-602013	1,30
Bürstenmitnehmer Nur für Ø 60mm Rohrsystem geeignet zur gelegentlichen Reinigung des Förderrohrs	Ø 60mm		6-602015	24,50

Hinweis: Sollten Sie Bürstenmitnehmer zu Reinigungszwecken in eine Trockenfütterungsanlage einsetzen, so sollte pro 50m Förderkette ein Bürstenmitnehmer eingebaut werden. Die Kette sollte dann ca. 30 Minuten mit den Bürstenmitnehmern & ohne zusätzliche Befüllung laufen, um Verstopfungen zu vermeiden. Anschließend müssen die Reinigungselemente wieder demontiert werden.

Unverbindliche Listenpreise – zzgl. MwSt. und Frachtanteil.

Kreutzkämper

Junkendiek 16 ● 49479 Ibbenbüren ● Tel. 054 51 – 89 39 10 ● Fax 0 54 51 – 89 39 129

Aufnahmen für Rohrkettenförderer

Bezeichnung	System	Bild	Art.-Nr.	EURO
Aufnahmestation V2A (AISI 304) Ein-Kreis Aufnahmestation	Ø 60mm		6-602020	245,00
Aufnahmestation V2A (AISI 304) Zwei-Kreis Aufnahmestation	Ø 60mm		6-602021	380,00
Aufnahmestation V2A Zwei-Kreis – mit motrisch getriebener Längsschnecke, ohne Rücklauf, 1x Getriebemotor 0,18 kW, längs zur Förderleitung, ohne Rüttlerblech, verlängerte Futterrinne, ca. 50% Austragungsmenge	Ø 60mm		6-602022	765,00
Aufnahmestation V2A Zwei-Kreis – mit motrisch getriebener Längsschnecke, ohne Rücklauf, 2x Getriebemotor 0,18 kW, längs zur Förderleitung, ohne Rüttlerblech, verlängerte Futterrinne, ca. 50% Austragungsmenge	Ø 60mm		6-602023	1.199,00
Aufnahmestation V2A Ein-Kreis – Rechtslauf, mit Rücklauf Kettengetriebene Dosierschnecke Flachschieber, ca. 50% Austragungsmenge	Ø 60mm		6-602024	675,00
Aufnahmestation V2A Ein-Kreis – linkslauf, mit Rücklauf Kettengetriebene Dosierschnecke Flachschieber, ca. 50% Austragungsmenge	Ø 60mm		6-602025	675,00
Aufnahmestation V2A Ein-Kreis – Rechtslauf, mit Rücklauf Kettengetriebene Dosierschnecke Flachschieber, ca. 25% Austragungsmenge	Ø 60mm		6-602026	675,00
Aufnahmestation V2A Ein-Kreis – linkslauf, mit Rücklauf Kettengetriebene Dosierschnecke Flachschieber, ca. 25% Austragungsmenge	Ø 60mm		6-602027	675,00
Aufnahmestation V2A Ein-Kreis mit motrorisch getriebener Längsschnecke 0,18 kW	Ø 80mm		6-602028	675,00
Aufnahmestation V2A Ein-Kreis Mit Rüttler und Mengeneinstellschieber	Ø 80mm		6-602029	289,00

Unverbindliche Listenpreise – zzgl. MwSt. und Frachtanteil.

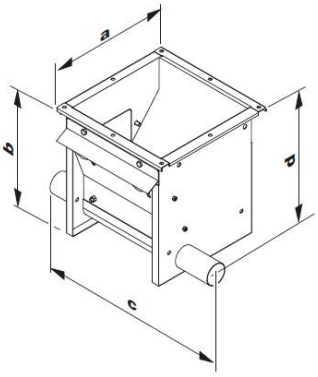

NAME	a	b	c	d
Aufnahme Ein-Kreis	361 mm	375 mm	518 mm	310 mm

Junkendiek 16 ● 49479 Ibbenbüren ● Tel. 054 51 – 89 39 10 ● Fax 0 54 51 – 89 39 129

Zubehör für Aufnahmen Rohrkettenförderer

Bezeichnung	System	Bild	Art.-Nr.	EURO
Abdeckhaube V2A Ein-Kreis – Aufnahme Getriebemotor Maße 180x350x205mm, inkl. Befestigungsschrauben, für 0,18 kW Getriebemotor der Aufnahme, Ausschnitt rechts			6-602050	
Abdeckhaube V2A Zwei-Kreis – Aufnahme Getriebemotor Maße 180x350x205mm, inkl. Befestigungsschrauben, für 0,18 kW Getriebemotor der Aufnahme, Ausschnitt rechts			6-602051	
Silotrichter V2A Ø 300mm für Trevira-Silo komplett inkl. PA-Schieberführung			6-602055	
Silotrichter V2A Ø 350mm für Trevira-Silo komplett inkl. PA-Schieberführung			6-602056	
Silotrichter V2A Ø 400mm für Trevira-Silo komplett inkl. PA-Schieberführung			6-602057	
Silotrichter V2A Ø 450mm für Trevira-Silo komplett inkl. PA-Schieberführung			6-602058	
Siloanschlusstrichter V2A mit waagerechtem Flansch Ø 560mm komplett inkl. Schieberführung			6-602059	
Regenabdeckung V2A für Silotrichter		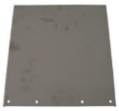	6-602060	
Hosenstück GFK Maße 758x390x304mm komplett & demontiert mit PA-Schieberführung			6-602061	
Silotrichter – GFK im Set Maße 840x565x187mm montiert mit PA-Schieberführung Schieber & Schrauben			6-602062	
Rohrübergabe verzinkt – im Set Einbauhöhe: 190mm – Einlauf Ø 150mm bestehend aus Rohrübergabe & Spannring	Ø 60mm		6-602063	

Unverbindliche Listenpreise – zzgl. MwSt. und Frachtanteil.

Junkendiek 16 ● 49479 Ibbenbüren ● Tel. 054 51 – 89 39 10 ● Fax 0 54 51 – 89 39 129

Zubehör für Aufnahmen Rohrkettenförderer

Bezeichnung	System	Bild	Art.-Nr.	EURO
Behälter 30 Liter – V2A Maße 440x440x260mm mit PA-Schieberführung inkl. Schieber & Schrauben			6-602070	186,50
Behälter 100 Liter – V2A Maße 570x570x490mm mit PA-Schieberführung inkl. Schieber & Schrauben			6-602070	232,00
Behälter 350 Liter – V2A Maße 730x730x780mm mit PA-Schieberführung inkl. Schieber & Schrauben			6-602070	470,00
Behälter 350 Liter – V2A Maße 730x730x780mm mit PA-Schieberführung inkl. Schieber & Schrauben & vier Stützen (Höhe 1200mm)			6-602070	712,00
Schutzgitter V2A zum Einlegen in den 350 Liter Behälter			6-602070	171,00
Deckel V2A 1,5mm inkl. Bohrungen für Griff für 350 Liter Behälter			6-602070	150,00

Unverbindliche Listenpreise – zzgl. MwSt. und Frachtanteil.

Junkendiek 16 ● 49479 Ibbenbüren ● Tel. 054 51 – 89 39 10 ● Fax 0 54 51 – 89 39 129

Muffen und Kontrollrohre für Rohrkettenförderer

Bezeichnung	System	Bild	Art.-Nr.	EURO
Verbindungsmuffe 1-teilig verzinkt mit Schrauben & Muttern, Länge 200mm	Ø 38mm		6-602075	3,10
Verbindungsmuffe 1-teilig verzinkt mit Schrauben & Muttern, Länge 200mm	Ø 45mm		6-602076	3,40
Verbindungsmuffe 1-teilig V2A mit Schrauben & Muttern, Länge 200mm	Ø 45mm		6-602077	3,30
Verbindungsmuffe 1-teilig verzinkt mit Schrauben & Muttern, Länge 200mm	Ø 48mm		6-602078	2,60
Verbindungsmuffe 1-teilig V2A mit Schrauben & Muttern, Länge 200mm	Ø 48mm		6-602079	6,40
Verbindungsmuffe 1-teilig verzinkt mit Schrauben & Muttern, Länge 200mm	Ø 50mm		6-602080	4,00
Verbindungsmuffe 1-teilig V2A mit Schrauben & Muttern, Länge 200mm	Ø 50mm		6-602081	6,90
Verbindungsmuffe 1-teilig verzinkt mit Schrauben & Muttern, Länge 200mm	Ø 60mm		6-602082	4,20
Verbindungsmuffe 1-teilig V2A mit Schrauben & Muttern, Länge 200mm	Ø 60mm		6-602083	7,20
Verbindungsmuffe 1-teilig verzinkt mit Schrauben & Muttern, Länge 200mm	Ø 80mm		6-602084	4,70
Verbindungsmuffe 1-teilig V2A mit Schrauben & Muttern, Länge 200mm	Ø 80mm		6-602085	7,80

Kontrollrohr verzinkt mit Sichtfenster Länge 480mm	Ø 45mm		6-602086	34,90
Kontrollrohr verzinkt mit Sichtfenster Länge 500mm	Ø 80mm		6-602087	26,00
Kontrollrohr V2A mit Sichtfenster Länge 500mm	Ø 80mm		6-602088	44,50
Kontrollrohr komplett transparent mit inneren Rohranschlägen inkl. 2x Schlauchschelle in V2A zur Befestigung Spannbreite 50 – 70mm	Ø 60mm		6-602089	15,90

Unverbindliche Listenpreise – zzgl. MwSt. und Frachtanteil.

Kreutzkämper

Junkendiek 16 ● 49479 Ibbenbüren ● Tel. 054 51 – 89 39 10 ● Fax 0 54 51 – 89 39 129

Umlenkecken für Rohrkettenförderer

Bezeichnung	System	Bild	Art.-Nr.	EURO
Umlenkecke 90° **PA GF (gerippt)** mit Polyamidumlenkrad – zwei speziell abgedichteten Kugellagern, Edelstahlachse & Schrauben Farbe: blau	Ø 45mm		6-602100	52,50
Umlenkecke 90° **PA GF (gerippt)** mit Gussumlenkrad – zwei speziell abgedichteten Kugellagern, Edelstahlachse & Schrauben Farbe: blau	Ø 45mm		6-602101	72,50
Umlenkecke 90° **PA GF (gerippt)** mit Polyamidumlenkrad – zwei speziell abgedichteten Kugellagern, Edelstahlachse & Schrauben Farbe: blau	Ø 50mm		6-602102	52,50
Umlenkecke 90° **PA GF (gerippt)** mit Gussumlenkrad – zwei speziell abgedichteten Kugellagern, Edelstahlachse & Schrauben Farbe: blau	Ø 50mm		6-602103	72,50
Umlenkecke 90° - PIGOBELLO **PA GF** mit optimiertem Gussrad – zwei speziell abgedichteten Kugellagern, Edelstahlachse & Schrauben Farbe: schwarz	Ø 60mm		6-602104	64,00
Umlenkecke 90° - PIGOBELLO **PA GF** mit optimiertem Gussrad – zwei speziell abgedichteten Kugellagern, Edelstahlachse & Schrauben Farbe: rot	Ø 60mm		6-602105	66,00
Umlenkecke 90° - PIGOBELLO **PA GF** mit optimiertem Gussrad – zwei speziell abgedichteten Kugellagern, Edelstahlachse & Schrauben Farbe: blau	Ø 60mm		6-602106	66,00
Umlenkecke 90° - PIGOBELLO **PA GF** mit optimiertem Gussrad – zwei speziell abgedichteten Kugellagern, Edelstahlachse & Schrauben Farbe: grün	Ø 60mm		6-602107	66,00

Unverbindliche Listenpreise – zzgl. MwSt. und Frachtanteil.

NAME	a	b	c
Ecke gerippt Ø 45 mm	324 mm	68 mm	368 mm
Ecke gerippt Ø 50 mm	324 mm	68 mm	368 mm
Ecke gerippt Ø 60 mm	324 mm	68 mm	368 mm
Ecke Pigobello Ø 60 mm	335 mm	68 mm	375 mm
Ecke V2A Ø 60 mm	340 mm	65 mm	405 mm
Ecke V2A Ø 80 mm	370 mm	83 mm	450 mm

Junkendiek 16 ● 49479 Ibbenbüren ● Tel. 054 51 – 89 39 10 ● Fax 0 54 51 – 89 39 129

Umlenkecken für Rohrkettenförderer

Bezeichnung	System	Bild	Art.-Nr.	EURO
Umlenkecke 90° - **PA GF (gerippt)** mit Polyamidumlenkrad – zwei speziell abgedichteten Kugellagern, Edelstahlachse & Schrauben Farbe: schwarz	Ø 60mm		6-602108	52,50
Umlenkecke 90° - **PA GF (gerippt)** mit Polyamidumlenkrad – zwei speziell abgedichteten Kugellagern, Edelstahlachse & Schrauben Farbe: rot	Ø 60mm		6-602109	52,50
Umlenkecke 90° - **PA GF (gerippt)** mit Polyamidumlenkrad – zwei speziell abgedichteten Kugellagern, Edelstahlachse & Schrauben Farbe: blau	Ø 60mm		6-602110	52,50
Umlenkecke 90° - **PA GF (gerippt)** mit Polyamidumlenkrad – zwei speziell abgedichteten Kugellagern, Edelstahlachse & Schrauben Farbe: grün	Ø 60mm		6-602111	52,50
Umlenkecke 90° - **PA GF (gerippt)** mit Gussumlenkrad – zwei speziell abgedichteten Kugellagern, Edelstahlachse & Schrauben Farbe: schwarz	Ø 60mm		6-602112	57,50
Umlenkecke 90° - **PA GF (gerippt)** mit Gussumlenkrad – zwei speziell abgedichteten Kugellagern, Edelstahlachse & Schrauben Farbe: rot	Ø 60mm		6-602113	62,00
Umlenkecke 90° - **PA GF (gerippt)** mit Gussumlenkrad – zwei speziell abgedichteten Kugellagern, Edelstahlachse & Schrauben Farbe: blau	Ø 60mm		6-602114	62,00
Umlenkecke 90° - **PA GF (gerippt)** mit Gussumlenkrad – zwei speziell abgedichteten Kugellagern, Edelstahlachse & Schrauben Farbe: grün	Ø 60mm		6-602115	62,00

Unverbindliche Listenpreise – zzgl. MwSt. und Frachtanteil.

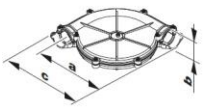

NAME	a	b	c
Ecke gerippt Ø 45 mm	324 mm	68 mm	368 mm
Ecke gerippt Ø 50 mm	324 mm	68 mm	368 mm
Ecke gerippt Ø 60 mm	324 mm	68 mm	368 mm
Ecke Pigobello Ø 60 mm	335 mm	68 mm	375 mm
Ecke V2A Ø 60 mm	340 mm	65 mm	405 mm
Ecke V2A Ø 80 mm	370 mm	83 mm	450 mm

Kreutzkämper

Junkendiek 16 ● 49479 Ibbenbüren ● Tel. 054 51 – 89 39 10 ● Fax 0 54 51 – 89 39 129

Umlenkecken für Rohrkettenförderer

Bezeichnung	System	Bild	Art.-Nr.	EURO
Ecke 90° - BGF mit Gussumlenkrad Farbe: schwarz	Ø 60mm		6-602116	50,40
Umlenkecke 90° - V2A **mit Edelstahlgehäuse** mit Polyamidumlenkrad, zwei spziell abgedichteten Kugellagern, Edelstahlachse & Schrauben	Ø 60mm		6-602117	91,50
Umlenkecke 90° - V2A **mit Edelstahlgehäuse** mit Gussumlenkrad, zwei spziell abgedichteten Kugellagern, Edelstahlachse & Schrauben	Ø 60mm		6-602118	135,00
Umlenkecke 45° - **PA GF** mit Gussumlenkrad – zwei speziell abgedichteten Kugellagern, Edelstahlachse & Schrauben Farbe: schwarz	Ø 60mm		6-602119	82,50
Umlenkecke 45° - **PA GF** mit Polyamidumlenkrad – zwei speziell abgedichteten Kugellagern, Edelstahlachse & Schrauben Farbe: schwarz	Ø 60mm		6-602120	72,70
Umlenkecke 180° - V2A **mit Edelstahlblechgehäuse** mit Gussumlenkrad – zwei speziell abgedichteten Kugellagern, Edelstahlachse & Schrauben Rohrabstand 240mm Farbe: schwarz	Ø 60mm		6-602121	290,00
Blechecke 45° - V2A mit Gussumlenkrad	Ø 80mm		6-602122	250,00
Blechecke 180° - V2A mit Gussumlenkrad Rohrabstand 260mm	Ø 80mm		6-602123	235,00
Umlenkecke 90° - V2A **mit Edelstahlblechgehäuse** mit Gussumlenkrad, zwei speziell abgedichteten Kugellagern, Edelstahlachse & Schrauben	Ø 80mm		6-602124	244,00
Blechecke 90° - Kunststoff mit Gussumlenkrad Farbe: schwarz	Ø 80mm		6-602125	158,90

Unverbindliche Listenpreise – zzgl. MwSt. und Frachtanteil.

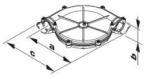

NAME	a	b	c
Ecke gerippt Ø 45 mm	324 mm	68 mm	368 mm
Ecke gerippt Ø 50 mm	324 mm	68 mm	368 mm
Ecke gerippt Ø 60 mm	324 mm	68 mm	368 mm
Ecke Pigobello Ø 60 mm	335 mm	68 mm	375 mm
Ecke V2A Ø 60 mm	340 mm	65 mm	405 mm
Ecke V2A Ø 80 mm	370 mm	83 mm	450 mm

Junkendiek 16 ● 49479 Ibbenbüren ● Tel. 054 51 – 89 39 10 ● Fax 0 54 51 – 89 39 129

Zubehör für Umlenkecken

Bezeichnung	System	Bild	Art.-Nr.	EURO
Regenabdeckung EasyCover für 90° Ecke komplett mit Dichtschnurr & Schraubensatz zum Schutz der Ecken & des Rohrsystems vor Feuchtigkeit Farbe schwarz	Ø 60mm		6-602126	42,50
Seilumlenkung zum Aufsetzen auf die Umlenkecke 90° GFK, V2A mit Kunststoffrad für das Auslöseseil, unmontiert (Hinweis: Die Umlenkecke ist nicht im Lieferumfang enthalten)	Ø 60mm		6-602127	21,00
Verstärkungsschellen Dacromet 2-teilig verzinkt inkl. Schrauben, 4 Halbschellen je Set / Ecke	Ø 60mm		6-602128	9,60
Verstärkungsschellen V2A im Set für eine Ecke inkl. V2A Schrauben & Muttern 4 Halbschellen, 20mm breit, t = 2mm mit jeweils 2 Bohrungen Ø 8,5mm	Ø 60mm		6-602129	11,60

Unverbindliche Listenpreise – zzgl. MwSt. und Frachtanteil.

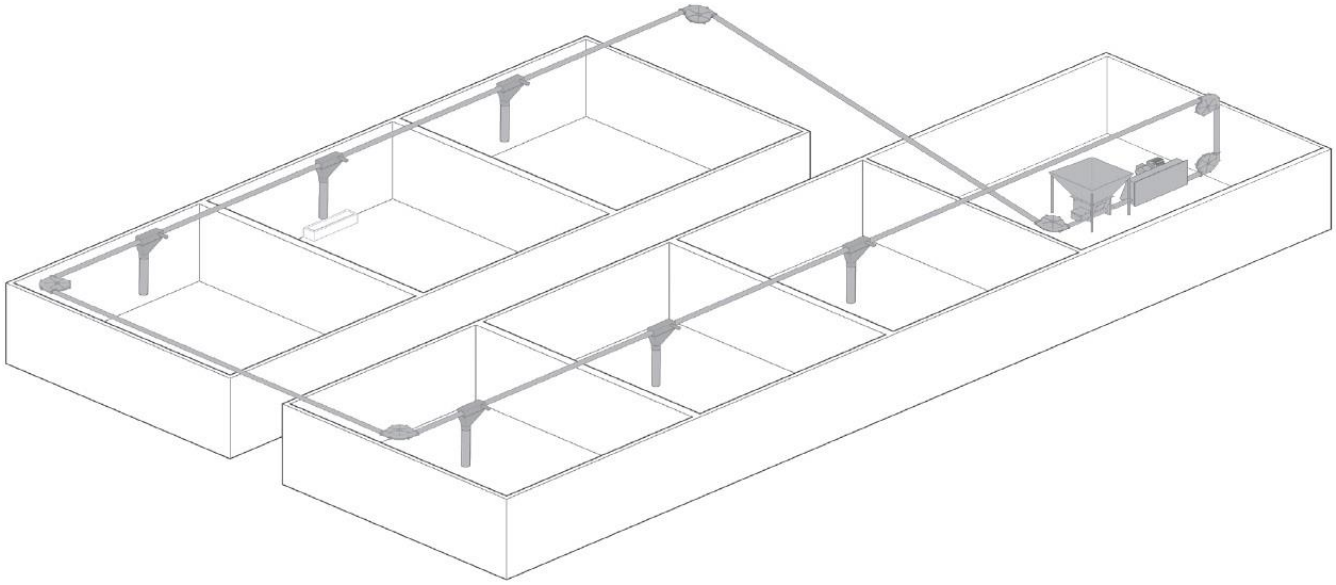

Junkendiek 16 ● 49479 Ibbenbüren ● Tel. 054 51 – 89 39 10 ● Fax 0 54 51 – 89 39 129

Futterabläufe für Rohrkettenförderer

Bezeichnung	System	Bild	Art.-Nr.	EURO
Futterablauf Eco - rot mit Drehschieber & Klick-Verschluss für Teleskoprohr 70/75 Ablauf-Ø innen: 70mm	Ø 60mm		6-602140	5,90
Futterablauf Eco - blau mit Drehschieber & Klick-Verschluss für Teleskoprohr 70/75 Ablauf-Ø innen: 70mm	Ø 60mm		6-602141	5,90
Futterablauf Eco - grün mit Drehschieber & Klick-Verschluss für Teleskoprohr 70/75 Ablauf-Ø innen: 70mm	Ø 60mm		6-602142	5,90
Futterablauf Eco – im Set - rot bestehend aus: Futterablauf ECO, Schieber ECO, Teleskoprohr 70/75 Spax-Schraube	Ø 60mm		6-602143	13,40
Futterablauf Eco – im Set - blau bestehend aus: Futterablauf ECO, Schieber ECO, Teleskoprohr 70/75 Spax-Schraube	Ø 60mm		6-602144	13,40
Futterablauf Eco – im Set - grün bestehend aus: Futterablauf ECO, Schieber ECO, Teleskoprohr 70/75 Spax-Schraube	Ø 60mm		6-602145	13,40
Spritzwasserabdeckung aus Kunststoff – rot für Futterablauf ECO			6-602146	2,00
Spritzwasserabdeckung aus Kunststoff – blau für Futterablauf ECO			6-602147	2,00
Spritzwasserabdeckung aus Kunststoff – grün für Futterablauf ECO			6-602148	2,00
Trichter PE für Raufutterventil – Auslauf-Ø außen 75mm für 60mm Rohrleitung			6-602149	8,80
Abdeckung aus Kunststoff passend für Trichter Farbe schwarz			6-602150	13,80
Wir empfehlen folgendes Zubehör:				
Zuggriffset – rot / grün mit Flechtleine zur Betätigung des Drehschiebers am Futterablauf per Seilzug für Futterauslauf			6-602151	1,40
Kunststoffbefestigungsband Maße 7,8x360mm			6-602152	0,20
Befestigungsschelle verzinkt Spannbreite 50 – 70mm für Futterablauf			6-602153	0,50

Unverbindliche Listenpreise – zzgl. MwSt. und Frachtanteil.

Junkendiek 16 ● 49479 Ibbenbüren ● Tel. 054 51 – 89 39 10 ● Fax 0 54 51 – 89 39 129

Futterabläufe für Rohrkettenförderer

Bezeichnung	System	Bild	Art.-Nr.	EURO
Futterablauf offen mit seitlichem Flachschieber & V2A Schrauben Ablauf-Ø innen 60mm; Breite 93mm für Teleskoprihr 60/63mm Farbe schwarz	Ø 38mm		6-602160	13,50
Futterablauf offen mit seitlichem Flachschieber & V2A Schrauben Ablauf-Ø innen 60mm; Breite 93mm für Teleskoprihr 60/63mm Farbe schwarz	Ø 45mm		6-602161	12,90
Futterablauf offen mit seitlichem Flachschieber & V2A Schrauben Ablauf-Ø innen 60mm; Breite 93mm für Teleskoprihr 60/63mm Farbe schwarz	Ø 50mm		6-602162	12,90
Futterablauf geschlossen mit seitlichem Flachschieber & V2A Schrauben Ablauf-Ø innen 60mm; Breite 120mm für Teleskoprihr 60/63mm Farbe schwarz	Ø 60mm		6-602163	7,95
Futterablauf geschlossen mit seitlichem Flachschieber & V2A Schrauben Ablauf-Ø innen 60mm; Breite 120mm für Teleskoprihr 60/63mm Farbe schwarz	Ø 63mm		6-602164	11,80
Futterablauf geschlossen mit seitlichem Flachschieber & V2A Schrauben Ablauf-Ø innen 60mm; Breite 120mm für Teleskoprihr 60/63mm Farbe schwarz	Ø 75mm		6-602165	17,40
Futterablauf offen im Set bestehend aus: Futterablauf offen Teleskoprohr 60/63mm Farbe schwarz	Ø 38mm		6-602166	20,90
Futterablauf offen im Set bestehend aus: Futterablauf offen Teleskoprohr 60/63mm Farbe schwarz	Ø 45mm		6-602167	19,80
Futterablauf offen im Set bestehend aus: Futterablauf offen Teleskoprohr 60/63mm Farbe schwarz	Ø 50mm		6-602168	19,80

Unverbindliche Listenpreise – zzgl. MwSt. und Frachtanteil.

Junkendiek 16 ● 49479 Ibbenbüren ● Tel. 054 51 – 89 39 10 ● Fax 0 54 51 – 89 39 129

Futterabläufe für Rohrkettenförderer

Bezeichnung	System	Bild	Art.-Nr.	EURO
Futterablauf geschlossen im Set bestehend aus: Futterablauf offen Teleskoprohr 60/63mm Farbe schwarz	Ø 60mm		6-602180	16,90
Futterablauf offen im Set bestehend aus: Futterablauf offen Teleskoprohr 60/63mm Farbe schwarz	Ø 63mm		6-602181	19,50
Futterablauf offen im Set bestehend aus: Futterablauf offen Teleskoprohr 60/63mm Farbe schwarz	Ø 75mm		6-602182	23,50
Futterablauf offen im Set bestehend aus: Futterablauf offen Teleskoprohr 60/63mm Farbe schwarz	Ø 80mm		6-602183	16,90
Futterablauf blau inkl. Seilzugset für Fallrohr Ø 75mm	Ø 80mm		6-602184	456,90
Futterablauf EasyPower – V2A motorisch betätigt inkl. Abdeckung montiert	Ø 80mm		6-602185	166,40

Unverbindliche Listenpreise – zzgl. MwSt. und Frachtanteil.

Junkendiek 16 ● 49479 Ibbenbüren ● Tel. 054 51 – 89 39 10 ● Fax 0 54 51 – 89 39 129

Teleskoprohre für Rohrkettenförderer

Bezeichnung	System	Bild	Art.-Nr.	EURO
Teleskopablaufrohr PVC - transparent mit Kelmmring & Befestigungsbohrungen für Futterausläufe Ø 60x1,5mm & Ø 63x1,2mm 2x 1,0mm (max) - Teleskopierlänge 1,90m	Ø 60/63mm		6-602200	
Teleskopablaufrohr PVC - transparent mit Kelmmring & Befestigungsbohrungen für Futterausläufe Ø 70x1,5mm & Ø 75x1,5mm 2x 1,0mm (max) - Teleskopierlänge 1,90m	Ø 70/75mm		6-602201	
Teleskopablaufrohr PVC - transparent mit Kelmmring & Befestigungsbohrungen für Futterausläufe Ø 75x1,5mm & Ø 80x1,5mm 2x 1,0mm (max) - Teleskopierlänge 1,90m	Ø 75/80mm		6-602202	
Teleskopablaufrohr PVC - transparent mit Kelmmring & Befestigungsbohrungen für Futterausläufe Ø 80x1,5mm & Ø 85,5x1,5mm 2x 1,0mm (max) - Teleskopierlänge 1,90m	Ø 80/85,5mm		6-602203	

Ablaufrohre für Rohrkettenförderer

Bezeichnung	System	Bild	Art.-Nr.	EURO
Ablaufrohr PVC – transparent Ø 60x1,5mm – Länge 1,0m	---		6-602210	4,80
Ablaufrohr PVC – transparent Ø 60x1,5mm – Länge 4,0m	---		6-602211	4,80
Ablaufrohr PVC – transparent Ø 63x1,2mm – Länge 1,0m	---		6-602212	4,20
Ablaufrohr PVC – transparent Ø 60x1,2mm – Länge 3,0m	---		6-602213	4,20
Ablaufrohr PVC – transparent Ø 70x1,5mm – Länge 1,0m	---		6-602214	4,60
Ablaufrohr PVC – transparent Ø 70x1,5mm – Länge 2,0m	---		6-602215	4,80
Ablaufrohr PVC – transparent Ø 70x1,5mm – Länge 3,0m	---		6-602216	4,80
Ablaufrohr PVC – transparent Ø 75x1,5mm – Länge 1,0m	---		6-602217	5,50
Ablaufrohr PVC – transparent Ø 75x1,5mm – Länge 2,0m	---		6-602218	5,50
Ablaufrohr PVC – transparent Ø 75x1,5mm – Länge 3,0m	---		6-602219	5,50
Ablaufrohr PVC – transparent Ø 80x1,5mm – Länge 1,0m	---		6-602220	5,70
Ablaufrohr PVC – transparent Ø 80x1,5mm – Länge 3,0m	---		6-602221	5,70
Ablaufrohr PVC – transparent Ø 85,5x1,5mm – Länge 1,0m	---		6-602222	6,80
Ablaufrohr PVC – transparent Ø 85,5x1,5mm – Länge 3,0m	---		6-602223	6,70
Ablaufrohr PVC – transparent Ø 100x1,8mm – Länge 4,0m	---		6-602224	8,30
Ablaufrohr PVC – transparent Ø 110x2,5mm – Länge 2,0m	---		6-602225	15,50

Unverbindliche Listenpreise – zzgl. MwSt. und Frachtanteil.

Junkendiek 16 ● 49479 Ibbenbüren ● Tel. 054 51 – 89 39 10 ● Fax 0 54 51 – 89 39 129

Förderrohre für Rohrkettenförderer

Bezeichnung	System		Art.-Nr.	EURO
Präzisionsstahlrohr Ø 38,0x1,20m äußere Schweißnaht nachverzinkt Länge 6,0m - verzinkt	---		6-602235	5,50
Präzisionsstahlrohr Ø 45,0x1,25m äußere Schweißnaht nachverzinkt Länge 6,0m – verzinkt	---		6-602236	4,80
Präzisionsstahlrohr Ø 50,0x1,50m äußere Schweißnaht nachverzinkt Länge 6,0m – verzinkt	---		6-602237	6,40
Präzisionsstahlrohr Ø 60,0x1,25m äußere Schweißnaht nachverzinkt Länge 6,0m – verzinkt	---		6-602238	7,90
Präzisionsstahlrohr Ø 60,0x1,20m mit Magnesiumanteil, äußere Schweißnaht nachgespritzt Länge 6,0m - verzinkt	---		6-602239	8,30
Präzisionsstahlrohr Ø 60,0x1,50m äußere Schweißnaht nachverzinkt Länge 6,0m - verzinkt	---		6-602240	8,70
Präzisionsstahlrohr Ø 60,30x1,20m geschweißt. Ungeglüht, gebürstet, Länge 6,05m – V2A	---		6-602241	23,50
Präzisionsstahlrohr Ø 70,0x1,50m äußere Schweißnaht nachverzinkt Länge 6,0m - verzinkt	---		6-602242	13,20
Präzisionsstahlrohr Ø 80,0x1,50m äußere Schweißnaht nachverzinkt Länge 6,0m - verzinkt	---		6-602243	14,90
Präzisionsstahlrohr Ø 80,0x1,50m geschweißt. Ungeglüht, gebürstet, Länge 6,05m – V2A	---		6-602244	38,60
Hinweis: Alle Rohre sind im Außendurchmesser angegeben & zu betrachten. Der Preis ist überall „auf Anfrage“ hinterlegt.				

Unverbindliche Listenpreise – zzgl. MwSt. und Frachtanteil.

Junkendiek 16 ● 49479 Ibbenbüren ● Tel. 054 51 – 89 39 10 ● Fax 0 54 51 – 89 39 129

Sensoren für Rohrkettenförderer

Bezeichnung	System		Art.-Nr.	EURO
Kapazitiver Sensor – Typ KCN R 30 Verzögerung nach Aktivierung Betriebsspannung 20- 250 V, AC/DC Schaltabstand / Zeitverzögerung mit Poti einstellbar, LED für Betriebsspannung & Schaltzustandsanzeige 2,0m Anschlussleitung	---		6-602250	82,00
Kapazitiver Sensor – Typ DOL 44 R Mehrbereichsspannung – IP69 Spannung 20 – 280 V AC/DC Verzögerung komplett einstellbar Steuerung nur per Handy möglich NFC wird zur Bedienung vorausgesetzt	---		6-602251	75,50
Kapazitiver Sensor – Typ DOL 41 R ohne Verzögerung Spannung 90 – 250V	---		6-602252	116,80
Kapazitiver Sensor – Typ DOL 44 R ohne Verzögerung Spannung 10 - 30V	---		6-602253	89,50
Kapazitiver Sensor – Typ DOL 45 R mit Ein- & Abschaltverzögerung Spannung 90 – 250V AC, On & Off-Delay	---		6-602254	79,50
Kapazitiver Sensor – Typ DOL 45 R mit Ein- & Abschaltverzögerung Spannung 10 – 30V, On & Off-Delay	---		6-602255	93,70
Wir empfehlen hierzu folgendes Zubehör:				
Mechanischer Endschalter im Kunststoffgehäuse 220 V – rot Länge 170mm / Breite 80mm für Mehl & Pellets	---		6-602256	29,50
Gummihalterung – Set mit Sichtrohr bestehend aus: Gummihalterung, transparentem Sichtrohr Schlauchschelle 25 – 40 & 50 – 70mm	Ø 60mm		6-602257	33,90
PG-Verschraubung mit Gegenmutter zur Sensorbefestigung; Länge 50mm	---		6-602258	8,90
Sensorhalter verzinkt Abstand zwischen Rohr & Sensorhalterung: 45mm für PG Verschraubung	Ø 60mm		6-602259	11,90
Sensorhalter verzinkt Abstand zwischen Rohr & Sensorhalterung: 45mm für PG Verschraubung	Ø 75mm		6-602260	11,90
Sensorrohr Ø 150mm verzinkt mit Spannringkante für PG Verschraubung	Ø 150mm		6-602261	24,50

Unverbindliche Listenpreise – zzgl. MwSt. und Frachtanteil.

Junkendiek 16 ● 49479 Ibbenbüren ● Tel. 054 51 – 89 39 10 ● Fax 0 54 51 – 89 39 129

Steuerung für Rohrkettenförderer

Bezeichnung		Art.-Nr.	EURO
Hinweis: Bitte geben Sie uns bei Ihrer Bestellung die Motorleistung (kW) des Antriebes an.			
Steuerung FEEDOMAT I **mit Handbetrieb** für Antriebsmaschine 1,5 kW / 4,0 kW Start: manuell Abschaltung: manuell oder automatisch inkl. Laufzeitbegrenzung & Sensorüberbrückung	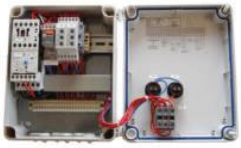	6-602290	539,00
Steuerung FEEDOMAT II **mit Hand- & Automatikbetrieb** für Antriebsmaschine 1,5 kW / 4,0 kW Start: manuell oder automatisch Abschaltung: manuell oder automatisch inkl. Laufzeitbegrenzung & Sensorüberbrückung	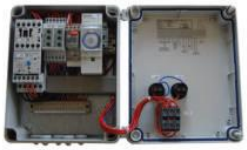	6-602291	589,00
Steuerung FEEDOMAT III **mit Hand- & Automatikbetrieb** für Antriebsmaschine 1,5 kW / 4,0 kW Start: manuell oder automatisch Abschaltung: manuell oder automatisch inkl. Laufzeitbegrenzung & Sensorüberbrückung		6-602292	599,00
Steuerung FEEDOMAT IV **mit Hand- & Automatikbetrieb** Anschlussmöglichkeit für 2 Sensoren, für Antriebsmaschine 1,5 kW / 4,0 kW Start: manuell oder automatisch Abschaltung: manuell oder automatisch inkl. Laufzeitbegrenzung & Sensorüberbrückung		6-602293	514,00
Steuerung FEEDOMAT V mit Hand- & Automatikbetrieb, zeitverzögert Anschlussmöglichkeit für 2 Sensoren, für Antriebsmaschine 1,5 kW / 4,0 kW Start: manuell oder automatisch Abschaltung: manuell oder automatisch konzipiert für Melkstand & Fressplatz, für z.B. Rind		6-602294	529,00
Steuerung FEEDOMAT VI mit Hand- & Automatikbetrieb für einen Antrieb & eine motorische Aufnahme, Anschlussmöglichkeit für 2 Sensoren, für Antriebsmaschine 1,5 kW / 2,2 kW & eine motorische Aufnahme 0,18 kW Start: manuell oder automatisch Abschaltung: manuell oder automatisch inkl. Laufzeitbegrenzung & Sensorüberbrückung		6-602295	908,00

Unverbindliche Listenpreise – zzgl. MwSt. und Frachtanteil.

Junkendiek 16 ● 49479 Ibbenbüren ● Tel. 054 51 – 89 39 10 ● Fax 0 54 51 – 89 39 129

Steuerung für Rohrkettenförderer

Bezeichnung		Art.-Nr.	EURO
Hinweis: Bitte geben Sie uns bei Ihrer Bestellung die Motorleistung (kW) des Antriebes an.			
Steuerung FEEDOMAT VI **mit Hand- & Automatikbetrieb** für einen Antrieb & einen Spiralzubringer für Antriebsmaschine 1,5 kW / 2,2 kW & einen Spiralzubringer: 0,37 kW / 0,55 – 0,75 kW / 1,1 – 1,5 kW Start: manuell oder automatisch Abschaltung: manuell oder automatisch inkl. Laufzeitbegrenzung & Sensorüberbrückung		6-602296	919,00
Steuerung FEEDOMAT VII **mit Hand- & Automatikbetrieb** für die manuelle Auswahl der Spiralen / Aufnahmen für Antriebsmaschine 1,5 kW / 2,2 kW Anschlussmöglichkeit für zwei Spiralzubringer: 0,37 kW / 0,55 – 0,75 kW / 1,1 – 1,5 kW oder zwei motorische Aufnahmen: 0,18 kW, Start: manuell oder automatisch Abschaltung: manuell oder automatisch inkl. Laufzeitbegrenzung & Sensorüberbrückung geeignet für bis zu zwei Futtersorten		6-602297	1.126,00
Steuerung FEEDOMAT VII **mit Hand- & Automatikbetrieb** für die automatische Umschaltung der Spiralen / Aufnahme für Antriebsmaschine 1,5 kW / 2,2 kW Anschlussmöglichkeit für zwei Spiralzubringer: 0,37 kW / 0,55 – 0,75 kW / 1,1 – 1,5 kW oder zwei motorische Aufnahmen: 0,18 kW, Start: manuell oder automatisch Abschaltung: manuell oder automatisch inkl. Laufzeitbegrenzung & Sensorüberbrückung geeignet für eine Futtersorte		6-602298	1.116,00
Wir empfehlen hierzu folgendes Zubehör:			
Sicherheitsschalter IP65 **im Kunststoffgehäuse** Maße 128x85x95mm zur Unterbrechung abschließbar bei Reparaturen (Vorschrift nach VDE & BG)		6-602299	79,00
Sanftanlauf bis 3,0 kW im Kunststoffgehäuse passend		6-602300	261,00

Unverbindliche Listenpreise – zzgl. MwSt. und Frachtanteil.

Junkendiek 16 ● 49479 Ibbenbüren ● Tel. 054 51 – 89 39 10 ● Fax 0 54 51 – 89 39 129

Volumendosierer

Bezeichnung	System		Art.-Nr.	EURO
Volumendosierer 6 Liter - transparent teilmontiert mit blauem Trichter, Reinigungsklappe, Griff, Auslauftrichter & Absperrschieber, Ø 200mm, Gesamtlänge 450mm für Ablaufrohr Innen-Ø 70mm	Ø 60mm		6-602301	19,90
Adapter PP schwarz für Volumendosierer 6 Liter	Ø 45mm		6-602302	1,60
Adapter PP schwarz für Volumendosierer 6 Liter	Ø 80mm		6-602303	1,90
Volumendosierer TIGSA – 6 Liter Maße 210x185x460mm mit transparentem Trichter; Auslauf-Ø außen 67mm innen-Ø 61,50mm, mit Reinigungsöffnung, ohne Kabelbinder, Adapter notwendig	Ø 55mm		6-602304	33,90
Volumendosierer TIGSA – 10 Liter Maße 210x185x600mm mit transparentem Trichter; Auslauf-Ø außen 67mm innen-Ø 61,50mm, mit Reinigungsöffnung, ohne Kabelbinder, Adapter notwendig	Ø 55mm		6-602305	29,90
Volumendosierer TIGSA – 15 Liter Maße 210x185x740mm mit transparentem Trichter; Auslauf-Ø außen 67mm innen-Ø 61,50mm, mit Reinigungsöffnung, ohne Kabelbinder, Adapter notwendig	Ø 55mm		6-602306	41,30
Adapter TIGSA mit Rundschieber & Kabelbindern Länge 178mm	Ø 45mm		6-602307	2,50
Adapter TIGSA mit Rundschieber & Kabelbindern Länge 178mm	Ø 50mm		6-602308	2,50
Adapter TIGSA mit seitlichem Flachschieber & 2 Kabelbinder Länge 178mm			6-602309	2,30
Volumendosierer TIGSA – 6 Liter Maße 210x185x460mm mit transparentem Trichter; Auslauf-Ø außen 67mm innen-Ø 61,50mm, mit Reinigungsöffnung, ohne Kabelbinder, Adapter notwendig	Ø 60mm		6-602310	32,50
Volumendosierer TIGSA – 10 Liter Maße 210x185x600mm mit transparentem Trichter; Auslauf-Ø außen 67mm innen-Ø 61,50mm, mit Reinigungsöffnung, ohne Kabelbinder, Adapter notwendig	Ø 60mm		6-602311	33,20
Rundschieber – Kunststoff für Ø 60mm, Rohradapter 38/45/48/50mm	---		6-602312	0,70
Volumendosierer 1-Bahn – 9 Liter teilmontiert, bestehend aus: Zylinder und Trichter transparent, Reinigungsklappe schwarz, Verstellgriff schwarz, Verschlusskugel schwarz, Rohranschluss rot - für Ø 75mm Ablaufrohr	Ø 60mm		6-602313	24,50
Volumendosierer 2-Bahn – 9 Liter teilmontiert, bestehend aus: Zylinder und Trichter transparent, Reinigungsklappe schwarz, Verstellgriff schwarz, Verstellgriff schwarz, Verschlusskugel schwarz, Rohranschluss schwarz – Schieber 1x rot & 1x schwarz inkl. Z-Profil – Ø 75mm Ablaufrohr	Ø 60mm		6-602314	48,20

Junkendiek 16 ● 49479 Ibbenbüren ● Tel. 054 51 – 89 39 10 ● Fax 0 54 51 – 89 39 129

Zubehör für Rohrkettenförderer

Bezeichnung		Art.-Nr.	EURO
Spezialbefestigungsschraube - Kunststoff zur Befestigung eines Dosierauslöseseiles an das Hauptauslöseseil, passend für Volumendosierer TIGSA		6-602320	0,90
Schieber V2A für Rohradapter 38/45/48/50,8mm		6-602321	4,90
Schlauchschelle V2A für Ø 70mm – 90mm, Breite 12mm zur Befestigung eines Ablaufrohrs an den Dosierer		6-602322	0,90
Seilführung V2A für Hauptauslöseseil, passend für Dosierer TIGSA		6-602323	0,90
Drahtseil V2A – je m 7x19mm, Ø 3,0mm, 4,7 kn, hochflexibel, mind. Bruchlast 475 kg		6-602324	1,50
Seilführungsschelle PP für bis zu Ø 6mm Seil		6-602325	1,35
Seilklemme V2A für bis zu Ø 3mm Drahtseil		6-602326	1,25
Kunststoffumlenkrolle rot mit verzinkter Halterung für Drahtseil bis Ø 5mm		6-602327	1,00
Stahlumlenkrolle mit verzinkter Halterung, kugelgelagert, für Drahtseil bis Ø 5mm		6-602328	3,90
Paket Umlenkrolle verzinkt bestehend aus: Kunststoffumlenkrolle Ø 65mm mit verzinkter Halterung, Augenschraube, 2x U-Bügel, Wandhalterung, 4x U-Schreibe, 4x Schrauben, 4x Dübel		6-602329	13,50
Umlenkrolle verzinkt kugelgelagert, mit verzinktem Rahmen aus 2,5 mm Flacheisen, Rollen-Ø 72 mm, für Drahtseil bis Ø 5 mm, zur waagerechten Einlenkung, zur Befestigung an der Wand	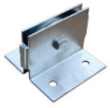	6-602330	6,90
Umlenkrolle V2A kugelgelagert, mit V2A Rahmen aus 3 mm Flacheisenrahmen, für Drahtseil bis Ø 5 mm, zur senkrechten Einlenkung		6-602331	29,50
Umlenkrolle Ø 89mm PA mit verzinktem Halter		6-602332	3,50
Umlenkrolle Ø 89mm PA mit verzinktem Wandhalterung inkl. 4 Quadratlöcher		6-602333	7,50
Gegengewicht verzinkt Gewicht 2,5 kW, für Dosierauslösung		6-602334	25,90
Auslösehebel verzinkt ohne Befestigungsschrauben für Dosierauslösung		6-602335	36,80
Rückholfeder verzinkt Federdraht Ø 3,2 mm, Federpaket Ø 27,25 mm, Länge ca. 24,5 cm (einschl. Ösen), für Dosierauslösung		6-602336	7,50
Spiralschlauch PU Innen-Ø: 65 mm, Außen-Ø: ca. 73mm, mikrobenfest, lebensmittelecht & hydrolysefest		6-602337	25,50
Spiralschlauch PU Innen-Ø: 75 mm, Außen-Ø: ca. 83mm, mikrobenfest, lebensmittelecht & hydrolysefest		6-602338	34,90

Unverbindliche Listenpreise – zzgl. MwSt. und Frachtanteil.

Junkendiek 16 ● 49479 Ibbenbüren ● Tel. 054 51 – 89 39 10 ● Fax 0 54 51 – 89 39 129

Kleinmengendosierer

Bezeichnung	System		Art.-Nr.	EURO
Kleinmengendosierer 6 Liter V2A mit angetriebenem Rührrad & Übergabeflansch 24 V DC Elektromotor für pulverförmige Stoffe	---		6-602338	465,00
Kleinmengendosierer 20 Liter V2A mit angetriebenem Rührrad & Übergabeflansch 24 V DC Elektromotor für pulverförmige Stoffe	---		6-602338	479,90
Rohradapter V2A inkl. Kontrollfenster, inkl. Schrauben & Muttern zur Befestigung am Förderrohr, inkl. Schrauben zur Befestigung des Kleinmengendosierer, zum nachträglichem Einbau in eine bestehende Rohrfütterungsanlage	Ø 45mm		6-602338	55,50
Rohradapter V2A inkl. Kontrollfenster, inkl. Schrauben & Muttern zur Befestigung am Förderrohr, inkl. Schrauben zur Befestigung des Kleinmengendosierer, zum nachträglichem Einbau in eine bestehende Rohrfütterungsanlage	Ø 50mm		6-602338	55,50
Rohradapter V2A inkl. Kontrollfenster, inkl. Schrauben & Muttern zur Befestigung am Förderrohr, inkl. Schrauben zur Befestigung des Kleinmengendosierer, zum nachträglichem Einbau in eine bestehende Rohrfütterungsanlage	Ø 60mm		6-602338	93,50
Rohradapter V2A inkl. Kontrollfenster, inkl. Schrauben & Muttern zur Befestigung am Förderrohr, inkl. Schrauben zur Befestigung des Kleinmengendosierer, zum nachträglichem Einbau in eine bestehende Rohrfütterungsanlage	Ø 75mm		6-602338	62,90
Rohradapter V2A inkl. Kontrollfenster, inkl. Schrauben & Muttern zur Befestigung am Förderrohr, inkl. Schrauben zur Befestigung des Kleinmengendosierer, zum nachträglichem Einbau in eine bestehende Rohrfütterungsanlage	Ø 90mm		6-602338	77,50
Rohradapter V2A inkl. Kontrollfenster, inkl. Schrauben zur Befestigung des Kleinmengendosierer, zum Einbau in eine neue Rohrfütterungsanlage	Ø 60mm		6-602338	53,50
Verschlussplatte V2A für Rohradapter			6-602338	8,50
Steuerung für Kleinmengendosierer stufenlos einstellbar, U= 230 V AC Ausgang = 1,20 – 15,00 V DC geregelt, Kunststoffgehäuse IP54, Netzstecker mit 1,30m Kabellänge, steckerfertig, passend für Kleinmenegendosierer			6-602338	98,70

Unverbindliche Listenpreise – zzgl. MwSt. und Frachtanteil.

Junkendiek 16 ● 49479 Ibbenbüren ● Tel. 054 51 – 89 39 10 ● Fax 0 54 51 – 89 39 129

Längenkalkulation für Rohrkettenförderer (Förderrohr-Ø 60mm)

Maximale Anlagenlänge und umlenkecken bei 50% Förderrohrfüllstand – Motorleistung 1,5 kW

Maximallänge bei Mehl / Granulat = 360 Meter (kalkulierte Länge)

Folgende Dinge müssen eingehalten werden, um eine korrekte Funktion zu gewährleisten.

- Ab 150m kalkulierter Anlagenlänge muss ein Sanftanlaufgerät eingesetzt werden.

- Ab 250m kalkulierter Länge müssen Ecken mit Gussumlenkrad oder Umlenkräder aus verstärktem Kunststoff eingesetzt werden

- Ab 280mkalkulierter Länge muss eine Futteraufnahme mit motorisierter Schnecke oder einer Zubringer-Spirale sowie die Steuerung Deedomat VI eingesetzt werden. Die Konfiguration muss immer bei Sauenställen und Flat Deck Ställen eingesetzt werden.

- In einer Förderanlage dürfen maximal 20 Umlenkecken verwendet werden.

Die nachfolgenden Ausstattungen erhöhen die kakulierte Länge der Anlage. Für jeden einzelnen Faktor muss die entsprechende Meterzahl zu der realen Anlagenlänge addiert werden, um die kalkulierte Menge zu ermitteln.

Faktor	**Ausstattung**	**Meterzahl**
1 m	Förderrohr, Einbaulage 45° Steigung	1,5 m
1x	Umlenkecke 90°, horizontale Einbaulage	6 m
1x	Umlenkecke 90°, Einbaulage 45° Steigung	12 m
1x	Futteraufnahmestation	15 m
1x	Futterauslauf	0,2 m
1x	Volumendosierer	0,2 m

Beispiel für eine Futterförderungsanlage mit folgender Charakteristik:

- Reale Anlagenlänge: 200m davon 6m Rohr mit einer Einbaulage von 45° Steigung
- 10 Stück 90° Umlenkecken mit horizontaler Einbaulage
- 4 Stück 90° Umlenkecken mit einer Einbaulage von 45° Steigung
- 1 Aufnahmestation
- 30 Futterausläufe

Berechnung			
194 m	Förderrohr, horizontale Einbaulage	x 1m	194 m
6 m	Förderrohr, Einbaulage 45° Steigung	x 1,5 m	9 m
10 x	Umlenkecke 90°, horizontale Einbaulage	x 6 m	60m
4 x	Umlenkecke 90°, Einbaulage 45° Steigung	x 12 m	48 m
1 x	Futteraufnahmestation	x 15 m	15 m
30 x	Futterauslauf	x 0,2 m	6 m
errechnete Anlagenlänge			332m

Junkendiek 16 ● 49479 Ibbenbüren ● Tel. 054 51 – 89 39 10 ● Fax 0 54 51 – 89 39 129

Rohrkettenförderer

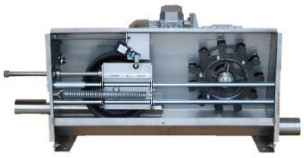
Antriebsstation

Förderkette

Kettenschloss

Reinigungsbürste

Aufnahmestation

Aufnahmestation

Siloanschlusstrichter

Förderrohre

Umlenkecke

Edelstahl-Umlenkecke

Verbindungsmuffe

Kontrollrohr

Antriebsstation

Umlenkecke

Kettenschloss gehärtet

Förderrohr

Rohrverbinder

Annahmetrichter

Förderkette

motorischer Auslauf

Ablauf mit Seilzug

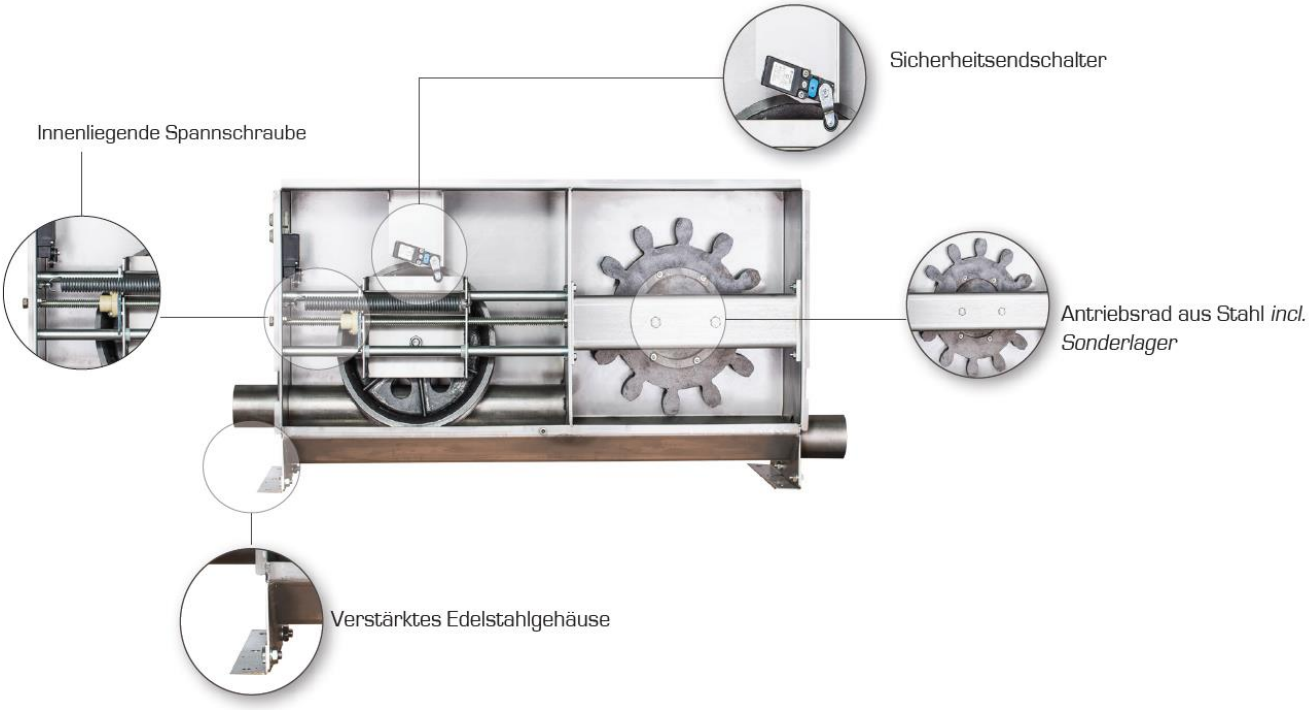

Vorteile:

- Beschickung von bis zu 4 Unterkreisläufen möglich
- Schnellere Fütterung der Tiere
- Weniger Unruhe im Stall
- Geringere Lautstärke im Stall
- Weniger Stress für die Tiere

Hinweis

Maximale kalkulatorische Anlagenlänge bei max. 50% Befüllung

	Antrieb 2,2 Kw
Für die Förderung von Mehl / Granulat	200 m
Für die Förderung von Pellets	140 m
Max. Laufzeit / Tag	6 h
Max. Anzahl Umlenkecken	10
Fördermenge ca.	2,5 t/h

Junkendiek 16 ● 49479 Ibbenbüren ● Tel. 054 51 – 89 39 10 ● Fax 0 54 51 – 89 39 129

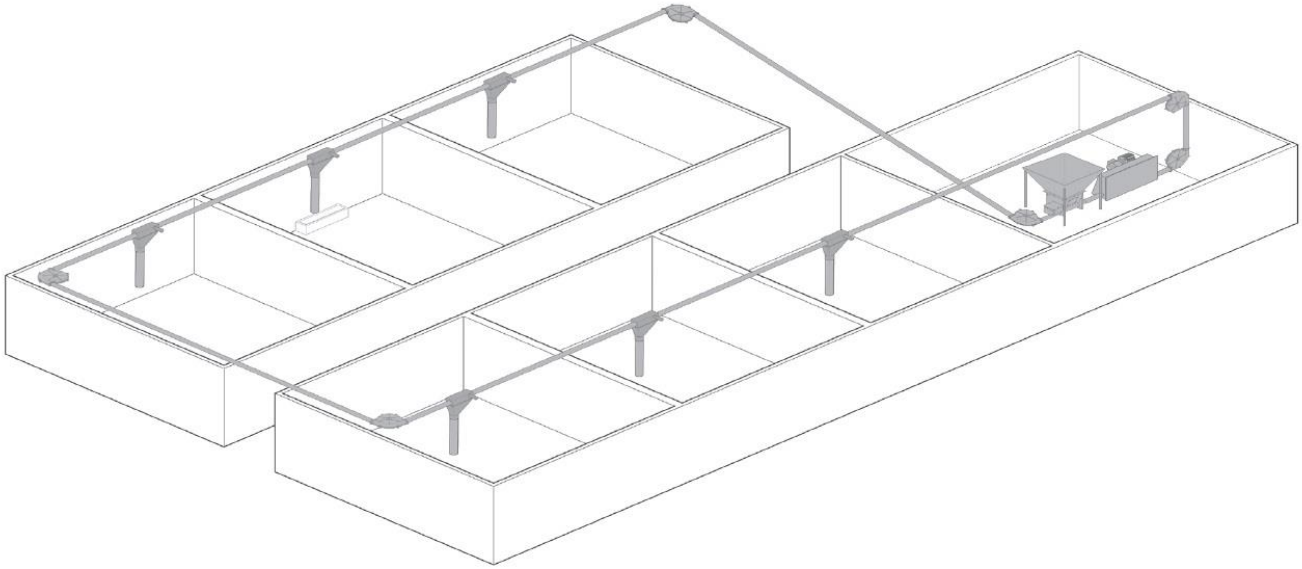
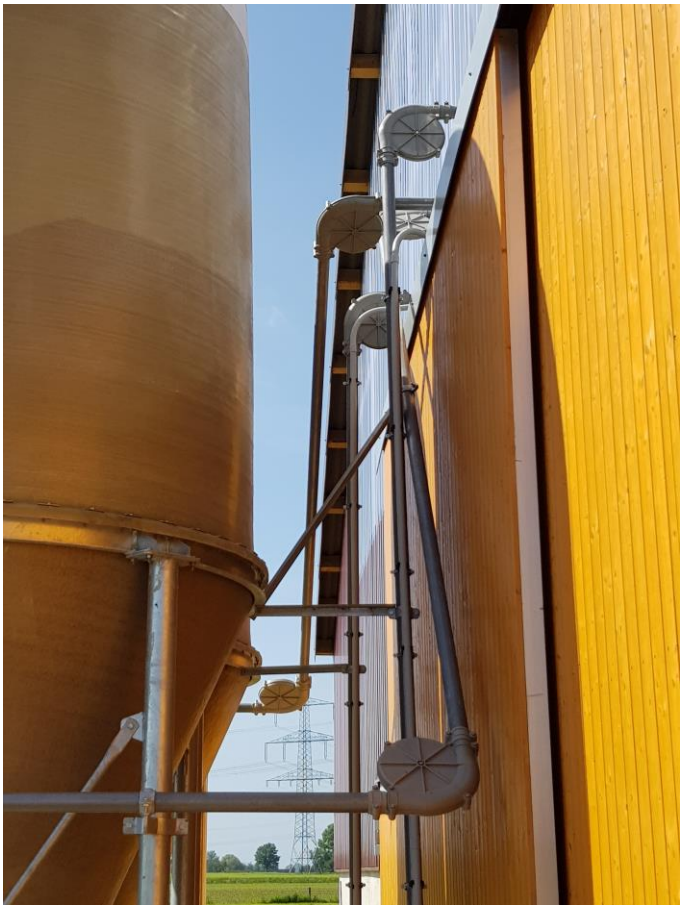
Junkendiek 16 ● 49479 Ibbenbüren ● Tel. 054 51 – 89 39 10 ● Fax 0 54 51 – 89 39 129