Kreutzkämper

Junkendiek 16 ● 49479 Ibbenbüren ● Tel. 054 51 – 89 39 10 ● Fax 0 54 51 – 89 39 129

KREUTZKÄMPER – Futtermischer

Unsere Futtermischer KRM und RZM werden für die Vermischung von Futtermitteln eingesetzt. Eine Beschickung kann über Mühlen, Rohrschnecken oder manuell durch Zugabe von Sackware erfolgen.

Entleert werden die Futtermischer über die entsprechenden Ausläufe gegebenenfalls in Verbindung mit Rohrschnecken und Förderspiralen oder Seilförderer. Eine Wiegeeinrichtung ermöglicht einen automatischen Ablauf der Beschickung mit den einzelnen Komponenten sowie das Mischen und die Entleerung des Futtermischers.

Sojaölzugabe können von Hand über eine spezielle Sojaölpumpe zudosiert werden. Es ist möglich, einer Futtermischung 20 – 22% CCM beizugeben.

Futtermischer KRM

Ausführung als Freimischer mit konischer Schnecke, lackierte Ausführung, Schauglas. Am Antrieb ist die Mischerschnecke mit einem Pendelrollenlager gelagert, unten wird die Mischerschnecke durch ein Gleitlager geführt. Schmierleitung zum Pendelrollenlager. Der Antrieb erfolgt über einem Zahnriemenantrieb.

Futtermischer RZM

Ausführung als Zwangsmischer, lackierte Ausführung, Schauglas. Am Antrieb ist die Mischerschnecke mit einem Pendelrollenlager gelagert, unten wird die Mischerschnecke durch ein Gleitlager geführt. Schmierleitung zum Pendelrollenlager. Der Antrieb erfolgt über einem Zahnriemenantrieb.

Optionale Erweiterung:

Untenfüllung über Boden, Untenfüllung versenkt, Auslauf mit Absperrschieber und Schutzgitter zur Montage am Mischertrichter, Auslauf ø 150 mm oder ø 200 mm mit Absperrschieber nur zum Anbau von Förderaggregaten. 4-Punkt-Wiegesystem mit Rahmen in Verbindung mit einer Einschubschnecke, Einschubschnecke mit Antrieb, Trichter mit Deckel für Komponentenzugabe, direkter Mischereingang ø 100 mm und ø120 mm, Sojaöl-Pumpe mit Saugkorb und Rohrstutzen für Mischeranschluss, Filteranlagen.

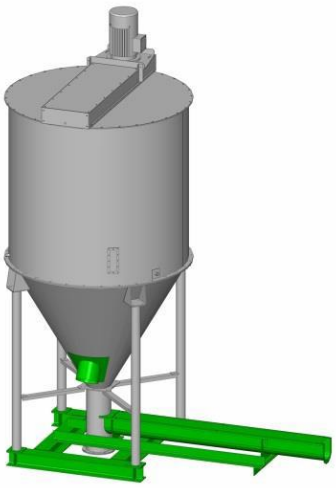

Kreutzkämper

Junkendiek 16 ● 49479 Ibbenbüren ● Tel. 054 51 – 89 39 10 ● Fax 0 54 51 – 89 39 129

Futtermischer in lackierter Ausführung

Freimischer mit konischer Mischschnecke zum besonders schonenden Mischen empfindlicher Futterkomponenten. Keine Entmischung kleinerer Füllmengen. Hohe Mischleistung bei größter Mischgenauigkeit. Futtermischer werden vormontiert geliefert.

Serienmäßig:
Motor, Zahnriemenantrieb; Schmierleitung; konische Mischschnecke, Schauglas, 4 Beine, Lieferung ohne Auslauf

Typ	kW	Inhalt		Art.-Nr.	EURO
		Liter	kg		
KRM 20	2,2	1700	1000	141130	4.709,00
KRM 25	3,0	2000	1200	141140	5.359,00
KRM 30	3,0	2600	1500	141150	5.772,00
KRM 40	4,0	3300	2000	141170	6.139,00

Wiegerahmen für KRM-Futtermischer für 4-Punkt-Wiegesystem In Verbindung mit Einschubschnecke RKS 135, 2,0m	141171	922,00

Unverbindliche LISTENPREISE – ohne MwSt. – zzgl. Frachtanteil

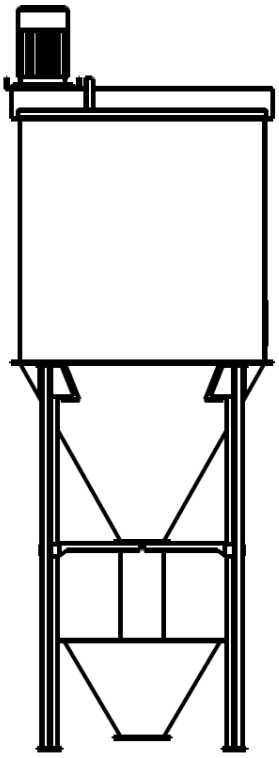

Kreutzkämper

Junkendiek 16 ● 49479 Ibbenbüren ● Tel. 054 51 – 89 39 10 ● Fax 0 54 51 – 89 39 129

Maße Freimischer KRM

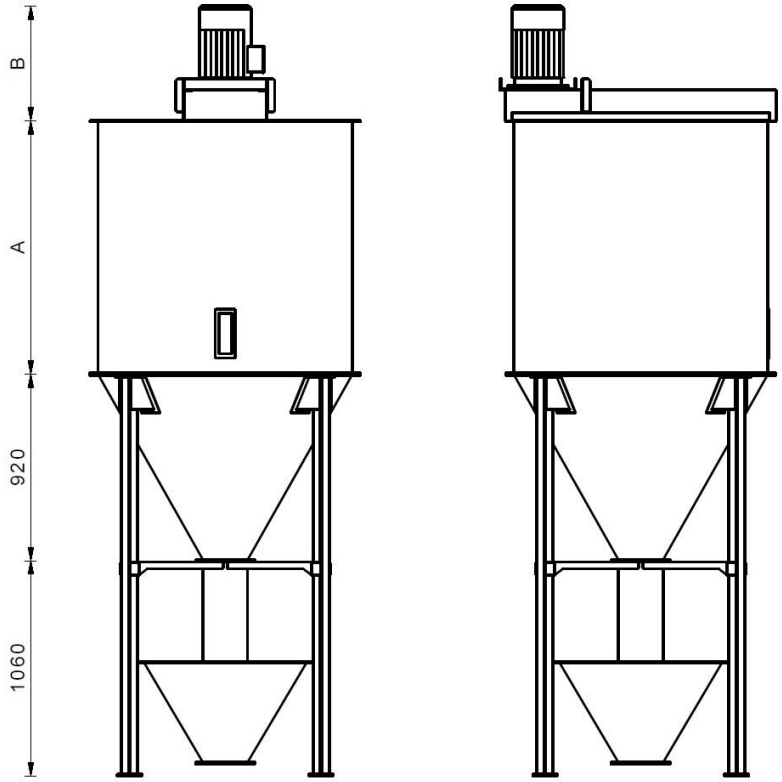

Untenfüllung
über Boden

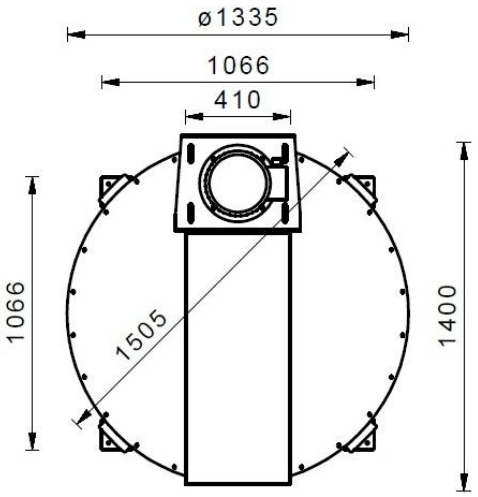

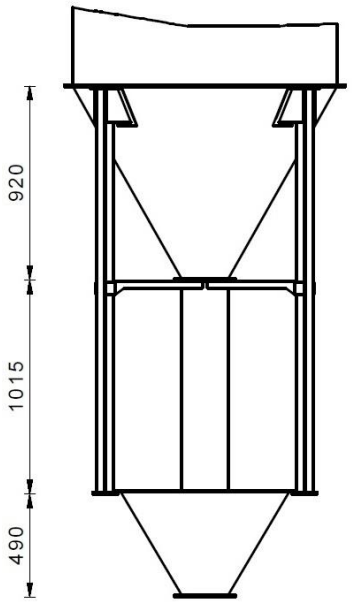

Untenfüllung
versenkt

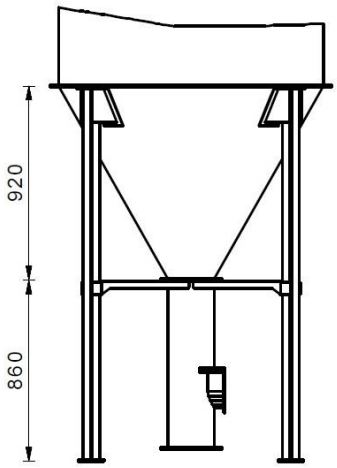

für Einschubschnecke

Junkendiek 16 ● 49479 Ibbenbüren ● Tel. 054 51 – 89 39 10 ● Fax 0 54 51 – 89 39 129

Zwangsmischer RZM

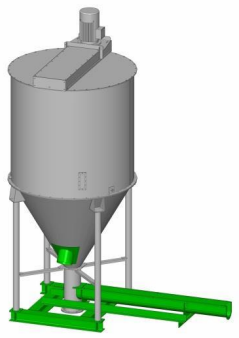

- zum besonders schonenden Mischen empfindlicher Futterkomponenten
- keine Entmischung kleinerer Füllmengen
- hohe Mischleistung bei größter Mischgenauigkeit

Serienausstattung:
Motor, Zahnriemenantrieb, Schmierleitung; Mischschnecke 300mm; Schauglas, 4 Beine, Lieferung ohne Auslauf

Typ	Inhalt in Liter	Inhalt in kg	Motor in kW	Art.-Nr.	EURO
KZM 500	2.500	1.400	4,0	9210318	5.879,00
KZM 1000	3.500	2.000	5,5	9210338	6.632,00
KZM 1500	4.500	2.600	5,5	9210340	7.499,00
KZM 2000	5.500	3.200	5,5	9210327	8.212,00

Wiegerahmen für SM-Futtermischer für 4-Punkt-Wiegesystem In Verbindung mit Einschubschnecke RKS 135, 2,0m	9210328	955,00

Zubehör KRM / KZM

Untenfüllung über Boden, Mehrpreis	9210332	817,00
Deckel für Untenfüllung	9210331	135,00
Auslauf, mit Absperrschieber und Schutzgitter zur Montage am Mischertrichter	9210375	114,00
Mischereingang, tangential Ø 100mm	9210329	121,00
Ø 120mm	9210330	141,00
Auslauf Ø 150mm mit Absperrschieber	9210375	158,00
Auslauf Ø 200mm mit Absperrschieber	9210376	176,00
Auslauf Ø 200mm mit Absperrschieber, **motorisch betätigt** Mit Getriebemotor 0,18 kW und 2 Endlagenschaltern 24 V	9210377	915,00
Auslauf Ø 200mm mit Absperrschieber, **pneumatisch betätigt** Mit Zylinder, Magnetventil, Spule 24 V und Stellungsanzeige	9210378	798,00
Übergang 45° Ø 200mm auf Einlaufkasten RS / DS	9210379	77,00
Einschubschnecke RKS 135 / 2,0m, 0,75 kW (Länge max. 4,0mm)	9210380	1.668,00
Verlängerung 1,0m mit Wiegerahmenverlängerung	9210382	399,00
Verlängerung 1,5m mit Wiegerahmenverlängerung	9210384	516,00
Verlängerung 2,0m mit Wiegerahmenverlängerung	9210383	634,00
Einlaufnase Ø 150mm, lose	9210386	41,00
Trichter mit Deckel für Komponentenzugabe per Hand	9210385	273,00
Soja-Ölpumpe mit 4,00m Saugschlauch	9210381	712,00

Unverbindliche LISTENPREISE – ohne MwSt. – zzgl. Frachtanteil

Soja-Ölpumpe

Soja-Ölpumpe

Kreutzkämper

Junkendiek 16 ● 49479 Ibbenbüren ● Tel. 054 51 – 89 39 10 ● Fax 0 54 51 – 89 39 129

Maße Zwangsmischer KZM

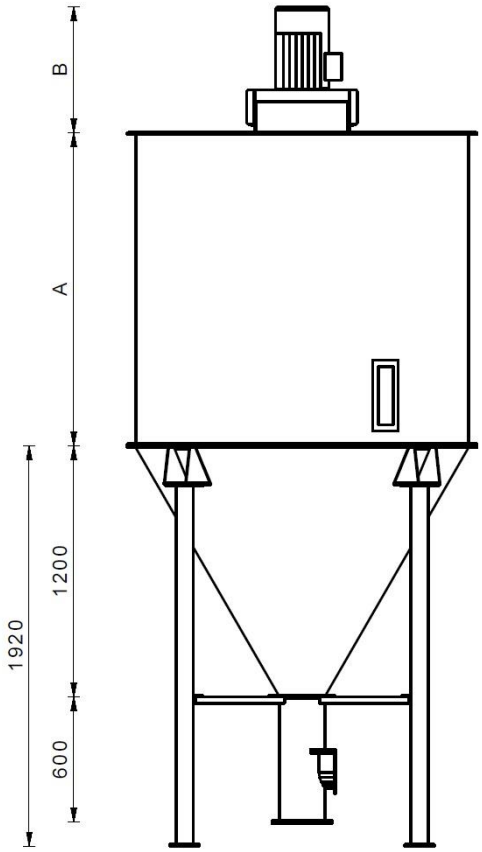

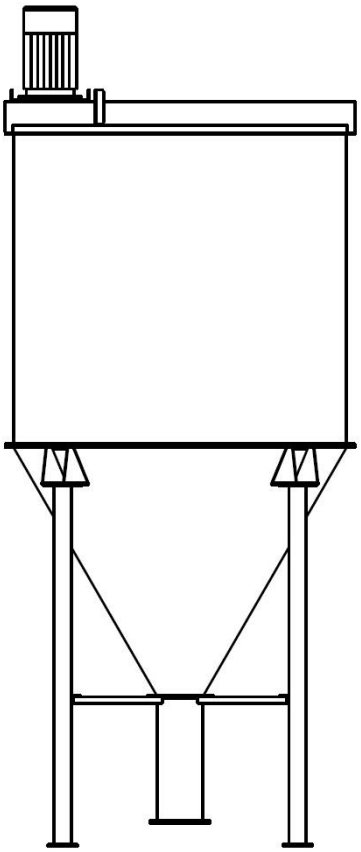

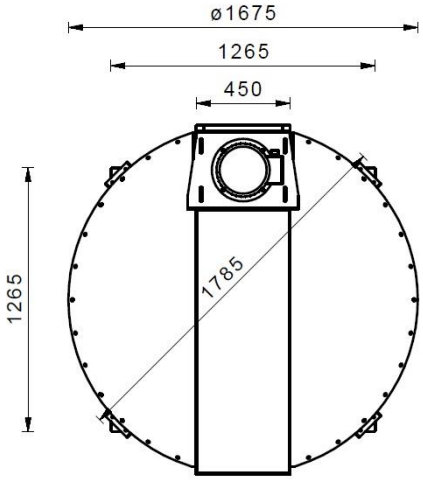

	A	B
KZM 25	1000	610
KZM 35	1500	670
KZM 45	2000	670
KZM 55	2500	670

Junkendiek 16 ● 49479 Ibbenbüren ● Tel. 054 51 – 89 39 10 ● Fax 0 54 51 – 89 39 129

Mahl- und Mischcomputer Vario

Bei uns bekommen Sie den auf Sie zugeschnittenen Mahl- und Mischcomputer.

Die Steuerungen werden individuell auf Ihre Bedürfnisse zugeschnitten, sodass wir Ihnen eine perfekte Lösung anbieten können. Auch bestehende Komponente können wir problemlos in die neue Steuerung mit einbinden.

Unser Mischcomputer Vario ist eine günstige und leistungsstarke Lösung. Der Kreutzkämper Vario Steuerungsrechner eignet sich für kleinere und mittlere Mahl- und Mischanlagen.

Dabei besticht dieser Rechner mit seiner einfachen und übersichtlichen Bedienung über eine Folientastatur mit Fingerführung.

Anwendungsbereich des Vario:

- ✓ Mahl und Mischanlagen
- ✓ Dosiersysteme
- ✓ Trocknungsanlagen
- ✓ Wiegesysteme mit wählbaren Signalpegeln und Schaltkontakten

Hauptmerkmale

- ✓ bis zu 100 Mixturen
- ✓ bis zu 60 automatische Komponenten
- ✓ bis zu 20 automatische Austräge
- ✓ großes beleuchtetes Grafikdisplay
- ✓ übersichtliche und einfache Bedienung
- ✓ Protokolldruckfunktion
- ✓ Spritzwassergeschütztes Gehäuse
- ✓ Start über Eingangssignale möglich
- ✓ einfache Direktstartfunktionen

Auch bei Schaltschränken für die Mühlensteuerungen helfen wir Ihnen gerne. Bei einem Termin vor Ort werden Sie von unseren Fachpersonal beraten, welche einzelne Komponenten Ihr Schaltschrank enthalten muss.